СВ АЛЬТЕРА
ЭЛЕКТРОТЕХНИКА & АВТОМАТИЗАЦИЯ

ОБЩЕПРОМЫШЛЕННЫЕ
ВЕНТИЛЯЦИЯ
ДЫМОУДАЛЕНИЕ
ВЗРЫВОЗАЩИТА
СРЕДНЕЕ НАПРЯЖЕНИЕ

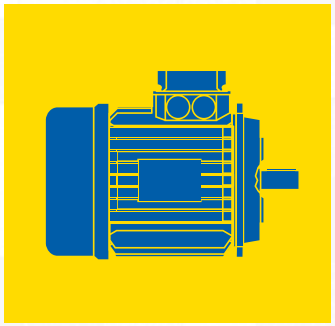

Электродвигатели, устройства плавного пуска, преобразователи частоты, защита

2014

СВ АЛЬТЕРА

www.svaltera.ua

ВНИМАТЕЛЬНОЕ ОТНОШЕНИЕ
К КАЖДОМУ КЛИЕНТУ ГАРАНТИРОВАНО

БОЛЬШИНСТВО ТОВАРА –
СКЛАДСКИЕ ПОЗИЦИИ

НАША СЛУЖБА ТЕХНИЧЕСКОЙ ПОДДЕРЖКИ
ВСЕГДА ГОТОВА ПОМОЧЬ

ПРОВОДИМ ПРЕЗЕНТАЦИИ, СЕМИНАРЫ
ТРЕНИНГИ ДЛЯ КЛИЕНТОВ И ПАРТНЕРОВ

ОБОРУДОВАНИЕ ДЛЯ РАСПРЕДЕЛИТЕЛЬНЫХ СЕТЕЙ

- автоматические выключатели
- рубильники и предохранители
- электрические щиты и ящики
- сухие трансформаторы 10/0,4 kV
- высоковольтные секции
- шинопроводы и устройства для прокладки кабеля

НИЗКОВОЛЬТНОЕ ОБОРУДОВАНИЕ

- контакторы и реле
- кнопки, переключатели, сигнальные устройства
- концевые и аварийные переключатели
- клеммы и разъемы
- промышленные разъемы

ПРОМЫШЛЕННЫЙ ЭЛЕКТРОПРИВОД

- преобразователи частоты для асинхронных двигателей
- сервопривод
- привод постоянного тока
- шаговый электропривод
- устройства плавного пуска
- двигатели и мотор–редукторы

ОБОРУДОВАНИЕ КИПиА

- регуляторы–измерители температуры
- электроизмерительные приборы
- датчики и преобразователи температуры, давления, влажности
- расходомеры и уровнемеры
- концентратомеры, PH–метры

АВТОМАТИКА ПЕРВОГО УРОВНЯ

- реле, таймеры, счетчики
- реле контрольно–измерительные
- реле уровня, потока, скорости
- датчики индуктивные, фотоэлектрические
- датчики положения, скорости
- блоки питания

ОБОРУДОВАНИЕ ДЛЯ АВТОМАТИЗАЦИИ

- промышленные контроллеры
- панели оператора
- промышленные компьютеры
- системы визуализации SCADA
- программное обеспечение
- оборудование для промышленных сетей

Рекомендации по рациональному использованию энергии при эксплуатации электродвигателей

- Провести технико-экономический анализ эффективности замены существующих двигателей на высокоэффективные двигатели.
- Точно рассчитать выходную мощность двигателя, требуемую для имеющейся рабочей нагрузки.
- Избегать выполнения перемотки старых или ранее перемотанных двигателей.
- Применять двигатели, рассчитанные на работу в существующих условиях окружающей среды и в соответствии с режимом эксплуатации.
- Использовать преобразователи частоты (приводы) (CFW) при эксплуатации двигателя на переменных нагрузках.
- Равномерно распределить электрических ток по трем фазам.
- Исключить перепады напряжения.
- Использовать кабели питания, рассчитанные на приложенное напряжение и силу тока, протекающего по кабелю.
- Проверить центровку двигателя.
- Определить и устранить существующие источники шума и вибрации.
- Выполнять смазку/замену подшипников в соответствии с рекомендациями изготовителя.
- Исключить одновременный пуск нескольких мощных двигателей.

Позаботьтесь об окружающей среде

Содержание

Двигатели W20

Энергоэффективные решения высочайшего качества повышают производительность работы оборудования и максимально снижают эксплуатационные расходы конечного потребителя. Серия двигателей W20, по сравнению с двигателями других производителей, значительно меньше потребляет электроэнергии, имеет меньший уровень шума и вибрации, а также отличается высокой надежностью, простотой технического обслуживания и сниженной общей стоимостью владения. Эти двигатели отвечают всем ожиданиям потребителей в области эффективного использования энергии, эксплуатационных качеств и производительности.

Стандартные характеристики

- Мощность: 0,18 – 355кВт
- Число полюсов: 2, 4, 6 и 8
- Частота: 50Гц
- Напряжение: 230 / 400В (до габарита 100L)
  400 / 690В (от габарита 112M и выше)
- Габарит: от 80 до 355M/L
- Цвет окрашивания: RAL7000 серый

Дополнительные опции двигателей

- Степень защиты: IP56
- Уплотнение подшипника:
  - манжетное
  - масляное
- Класс изоляции: H
- Тепловая защита: термисторы для габаритов 255–355
- Роликовые подшипники для габаритов 225–355

Применения

Насосы, вентиляторы, центробежные машины, ткацкие станки, шлифовальные станки, охлаждение, упаковочное оборудование

Двигатели W22 с КПД премиум класса

Энергоэффективные решения высочайшего качества повышают производительность работы оборудования и максимально снижают эксплуатационные расходы конечного потребителя. Серия двигателей W22, по сравнению с двигателями других производителей, значительно меньше потребляет электроэнергии, имеет меньший уровень шума и вибрации, а также отличается высокой надежностью, простотой технического обслуживания и сниженной общей стоимостью владения. Эти двигатели отвечают всем ожиданиям потребителей в области эффективного использования энергии, эксплуатационных качеств и производительности.

Стандартные характеристики

- Мощность: 0,12–500 кВт
- Число полюсов: 2, 4, 6 и 8
- Частота: 50Гц
- Напряжение: 220–240/380–415 В (до габарита 100L)
  380–415/660 В (от габарита 112M и выше)
- Габарит: от 63 до 355A/B
- Цвет окраски: Уровень КПД IE4, IE3 — RAL6002 зеленый
  Уровень КПД IE2 — RAL5009 синий
  Уровень КПД IE1 — RAL5007 синий

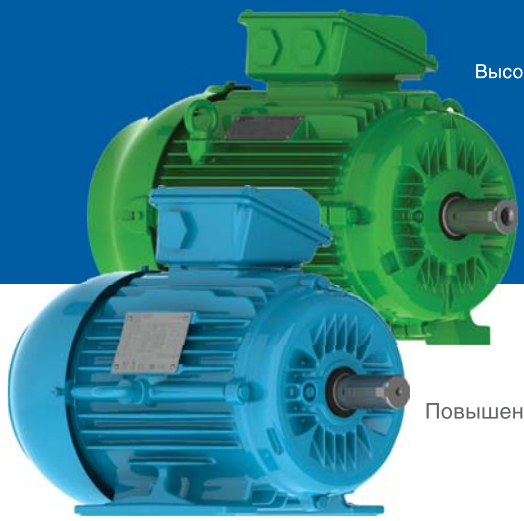

Имеющиеся версии

- Стандартный КПД – IE1
- Повышенный КПД – IE2
- Высокий КПД – IE3
- КПД Премиум класса – IE4
- Многоскоростные двигатели (схема подключения Даландера, независимые обмотки)
- 10 и 12 полюсов

Применения

Насосы, компрессоры, вентиляторы, дробилки, конвейеры, мельницы, центробежные сепараторы, прессы, подъемники, упаковочные машины, шлифовальное оборудование и т. п.

Технические характеристики	Преимущества
Новая конструкция корпуса и подшипниковых щитов	Высокая механическая прочность и превосходный отвод тепла.
Новая конструкция клеммной коробки	Дизайн увеличенной клеммной коробки со скошенной крышкой гарантирует простоту доступа и надежность работы персонала при обслуживании клемм для подключения главного и вспомогательного оборудования. Обеспечивает возможность легкого и быстрого изменения монтажного положения клеммной коробки (для корпусов от 225S/M до 355A/B).
Низкая рабочая температура подшипников	Увеличенный интервал смазки и срок службы подшипников.
Эксклюзивная система уплотнения WSeal®	Изолирует внутренние части двигателя от попадания загрязняющих субстанций и воды (для корпусом от 225S/M до 355A/B).
Новая система вентиляции	Конструкция ребер охлаждения оптимизирована для распределения потока охлаждающего воздуха по поверхности корпуса и уменьшения уровня шума.
Цельнолитые лапы	Жесткость и простота установки и центровки.
Система изоляции WISE®	Повышенная электрическая прочность обмотки статора и возможность эксплуатации с преобразователем частоты без пробоя изоляции при возникновении пиковых перенапряжений*.

Двигатели с алюминиевым корпусом W21

Двигатели WEG с корпусом из алюминиевого сплава и съемными опорами специально разработаны для удовлетворения потребностей рынка в двигателях с гибкой схемой монтажа, так как они могут быть закреплены во всех монтажных положениях. Система крепления опор двигателя обладает значительной приспособляемостью, что позволяет устанавливать двигатели в различных монтажных положениях без необходимости механической обработки или внесения изменений в конструкцию опор двигателя. Клеммные коробки двигателя можно поворачивать на 90 градусов. Таким образом, кабели питания двигателя могут быть подведены к двигателю с любой стороны. Эти двигатели полностью взаимозаменяемы с существующими двигателями с чугунным корпусом, что ведет к уменьшению объема складских запасов.

Стандартные характеристики

- Мощность: 0,12–37 кВт
- Число полюсов: 2, 4, 6 и 8
- Частота: 50 Гц
- Напряжение: 220–240/380–415 В (до 100 L)
  380–415/660 В (от 112M и выше);
- Габарит: от 63 до 200 L
- Цвет окраски: Высокий КПД – IE3: RAL 6002 – зеленый
  Повышенный КПД – IE2: RAL 5009 – синий
  Стандартный КПД – IE1: RAL 5007 – синий

Применения

Насосы, компрессоры, системы кондиционирования воздуха, вентиляторы, краны, конвейеры, машинное оборудование, намоточные и волочильные станки, прессы, лебедки, подъемники, ткацкие и шлифовальные станки, инжекторы, экструдеры, градирни, упаковочное оборудование и т. д.

Технические характеристики	Преимущества
Различные способы монтажа	Универсальность и простота при изменении положения установки двигателя, без необходимости дополнительной механической обработки или модификации опор двигателя.
Станина из алюминиевого сплава	Обеспечивает высокую степень защиты корпуса двигателя, низкую температуру эксплуатации и более эффективный отвод тепла.
Специальные модели двигателя для применения в определенных условиях эксплуатации	Серия двигателей W21 с корпусом из алюминиевого сплава и возможностью монтажа в различных положениях включает в себя, кроме серии двигателей общего назначения, также несколько типов двигателей специального назначения, таких, как двигатели с тормозом, однофазные двигатели и двигатели для привода вентиляторов и вытяжных устройств (TEAO).
Расширенный диапазон	Возможна поставка двигателей W21 с корпусами из алюминиевого сплава 160, 180 и 200 габаритов, предназначенных для монтажа в различных положениях номинальной мощностью до 37 кВт, что позволяет применять двигатели этой серии в еще более широких условиях эксплуатации.
Система изоляции WISE®	Повышенная электрическая прочность обмотки статора и возможность работы с питанием от преобразователей частоты – без пробоя изоляции при возникновении пиковых перенапряжений*.

Низковольтные и высоковольтные двигатели HGF

Двигатели HGF разработаны в соответствии с наиболее строгими техническими стандартами, существующими на рынке, с использованием современных компьютерных программных средств для проведения механических, электрических и температурных расчетов, результаты которых были затем подтверждены серией жестких проверок и испытаний.
В результате такого инновационного подхода при проектировании было создано универсальное изделие, которое удовлетворяет требованиям международных стандартов и полностью соответствует направлению развития мирового рынка.

Стандартные характеристики
- Мощность: 90–3150 кВт
- Число полюсов: 2, 4, 6, 8, 10 и 12
- Частота: 50 Гц
- Напряжение: от 380 В до 6,6 кВ
- Габарит: от 315 до 630
- Цвет окраски: RAL 5009 – синий

Имеющиеся версии
- Стандартная
- Искробезопасное исполнение (Ex nA)

Применения
Насосы, компрессоры, вентиляторы, дробилки, конвейеры, мельницы, центробежные сепараторы, прессы, подъемники, упаковочные машины, шлифовальное оборудование и т. п.

Технические характеристики	Преимущества
Новая конструкция корпуса	В корпусе новой конструкции наилучшим образом оптимизировано соотношение между механической прочностью и отводом тепла, которое возможно для двигателей с герметичным корпусом, что снижает уровень вибрации двигателя и повышает срок его службы.
Новая конструкция дефлектора	Был разработан новый дефлектор вентилятора для обдува воздухом всего корпуса с минимальным уровнем рециркуляции внутри двигателя, что позволяет максимально повысить отвод тепла и снизить температуру двигателя при эксплуатации.
Сниженный уровень шума	Применение новой системы охлаждения позволило снизить уровень шума до 7 дБ(А).
Специальная технология окраски двигателей, предназначенных для эксплуатации в агрессивной среде	Высокая стойкость и долговечность окраски, защита корпуса от воздействия коррозии и абразивного износа.
Температурные датчики Pt-100	В обмотки двигателя и подшипники встроены резистивные температурные датчики Pt-100, применение этих датчиков позволяет точно и непрерывно измерять температуру и быстро выявлять отклонения от нормальных условий работы.
По требованию заказчика возможна поставка двигателей с подшипниками скольжения	Подшипники скольжения имеют большой ресурс работы и высокий междусмазочный интервал. Они более устойчивы к вибрационным и ударным нагрузкам по сравнению с подшипниками качения.
Дополнительная клеммная коробка для вспомогательного оборудования, оснащенная двумя запасными клеммными колодками	Выводы температурных датчиков и электрических нагревателей расположены в разных клеммных коробках, что исключает возможность наведения взаимных помех и обеспечивает простое и безопасное подключение.
Универсальность	Для линейки двигателей HGF доступен широкий спектр опций, в том числе понижение уровня вибрации и шумового давления, установка энкодеров, датчиков вибрации и прочего оборудования, дополнительных и опциональных клеммных коробок, независимых систем подачи масла в подшипники скольжения, специальные размеры и материал вала. Таким образом конструкция двигателя может быть приспособлена для большинства различных условий эксплуатации и специальных нужд.

Двигатели для привода вентиляторов и вытяжных устройств
Двигатели для дымоудаления

Пригодны для использования в составе систем вентиляции, работающих в наиболее нагруженных условиях эксплуатации. Двигатели разработаны с учетом специфики применения в качестве привода различных вентиляторов и вытяжных устройств. Обеспечение гарантированной безопасности на коммерческих и промышленных предприятиях является одной из приоритетных задач проектировщиков и владельцев компаний на этапе проектирования торговых центров, фабрик, складов, крытых автостоянок, тоннелей и прочих мест, в которых наблюдается большое скопление людей.
Двигатели для дымоудаления предназначены для работы в условиях высоких температур и обеспечивают быстрое удаление продуктов горения и отвод тепла, что позволяет людям свободно эвакуироваться через аварийные выходы.

ВЕНТИЛЯЦИЯ
Стандартные характеристики

- Мощность: 0,06– 355 кВт
- Число полюсов: 2, 4, 6 и 8
- Частота: 50 Гц
- Напряжение:
  220–240 / 380–415 В (до габарита 100L)
  380–415 / 660 В (от габарита 112M и выше)
- Габарит: от 63 до 355M/L (для чугунных корпусов)
  от 63 до 132M (для алюминиевых корпусов)
- Цвет окраски: КПД IE3 — RAL6002 зеленый
  КПД IE2 — RAL5009 синий
  КПД IE1 — RAL5007 синий

ДЫМОУДАЛЕНИЕ
Стандартные характеристики

- Мощность: 0,12 – 500кВт
- Число полюсов: 2, 4, 6 и 8
- Частота: 50Гц
- Напряжение: 220–240/380–415 В (до габарита 100L)
  380–415/660 В (от габарита 112M и выше)
- Габарит: от 80 до 355A/B
- Цвет окраски: RAL9006 алюминиевый

Имеющиеся версии

- Двигатель закрытого типа с самообдувом TEFC
  или двигатель закрытого типа с охлаждением потом воздуха, создаваемым механизмом
- Повышенный КПД – IE2
- Стандартный КПД – IE1
- Многоскоростные двигатели (схема подключения Даландера, независимые обмотки)
- 10 и 12 полюсов
- F200 (200°C / 2 часа), F300 (300°C / 2 часа) или F400 (400°C / 2 часа)

Применения

Двигатели для привода вентиляторов и вытяжных устройств, устанавливаемых в тоннелях, метро, подземных переходах, торговых центрах, стоянках автомобилей, супермаркетах и прочих местах, в которых наблюдается большое скопление людей.

Технические характеристики	Преимущества
Универсальность при установке	Двигатели для вентиляторов и вытяжных устройств могут иметь следующие крепления: лапы, опоры или фланцевое крепление. Кроме различных конфигураций крепления, двигатели могут поставляться в комплекте с клеммной коробкой и клеммной колодкой, или без клеммной коробки и с отдельными кабельными выводами, что позволяет установить клеммную коробку на удалении от двигателя.
Продуктовая линейка W22	Применение всех инновационных компонентов продуктовой линейки двигателей общего назначения W22 (для двигателей, устанавливаемых на опорах или фланце).
Специальная конструкция для эксплуатации двигателя при высокой температуре окружающей среды	Компоненты двигателя тщательно спроектированы для работы в условиях экстремальных температур.
Расширенная программа испытаний и сертификация согласно EN 12101-3	Безопасность и надежность.
Система изоляции WISE®	Повышенная электрическая прочность обмотки статора и возможность работы с питанием от преобразователей частоты – без пробоя изоляции при возникновении пиковых перенапряжений*.

Двигатели WEG с дополнительным оборудованием

Двигатели WEG с установленным тормозом предназначены для работы в составе оборудования, для которого требуется быстрая и надежная остановка или точное позиционирование под нагрузкой. Применение электродвигателей WEG с тормозом позволяет повысить эффективность производственных процессов вследствие увеличения скорости работы машин и повышения надежности.

Установка принудительного обдува позволяет использовать стандартный общепромышленный электродвигатель для большинства применений с регулированием оборотов исполнительного механизма.

Установка датчика обратной связи позволяет максимально точно поддерживать заданную скорость вращения электродвигателя при управлении от преобразователя частоты.

Установка фланца позволяет максимально гибко использовать имеющийся электродвигатель при различных способах монтажа.

Имеющиеся версии
- Повышенный КПД – IE2
- Стандартный КПД – IE1
- Корпуса из чугуна или алюминия

Стандартные характеристики

- Мощность: 0,12–37кВт
- Число полюсов: 2, 4, 6 и 8
- Габарит: от 63 до 200L
- Частота: 50Гц
- Напряжение: 220–240/380–415 В (до габарита 100L), 380–415/660 В (от габарита 112M)
- Цвет окраски: Уровень КПД IE3 – RAL6002 зеленый
  Уровень КПД IE2 – RAL5009 синий
  Уровень КПД IE1 – RAL5007 синий

Применения

Оборудование для упаковки, конвейеры, машины для мойки и бутилирования, механизмы подачи, краны, подъемники, печатные станки, намоточные / перемоточные линии, шиберные задвижки, деревообрабатывающие станки и т.п.

Технические характеристики	Преимущества
Высокоэффективная система торможения	Обеспечивает быстрое и надежное торможение, а также точное позиционирование под нагрузкой, в сочетании с низкими эксплуатационными расходами.
Ручное отключение тормоза	Возможность свободного вращения двигателя во время аварийной ситуации или при необходимости.
Возможна поставка двигателя с корпусом из алюминиевого сплава	Сниженный вес при неизменной прочности.
Система изоляции WISE®	Повышенная электрическая прочность обмотки статора и возможность работы двигателей с питанием от преобразователей частоты – без пробоя изоляции при возникновении пиковых перенапряжений*.
Принудительный обдув	**Обеспечивает бесперебойную работу электродвигателя на низких скоростях с номинальной нагрузкой без перегрева обмоток**

Двигатели для работы в опасных зонах W22Xd, W22Xtb, W22Xn

Компания WEG приступила к выпуску новой линейки взрывозащищенных электродвигателей W22X. Они разработаны на базе моторов серии W22 и представляют собой дальнейшее развитие двигателей, предназначенных для работы в опасных зонах.

Эти двигатели характеризуются высоким КПД, экономичностью, низкими эксплуатационными расходами, увеличенным сроком службы, низкими требованиями к обслуживанию и высоким уровнем надежности.

Двигатель W22Xtb специально разработан для обеспечения максимальной безопасности и высоких эксплуатационных характеристик при работе в потенциально взрывоопасной воздушной среде – зоне 21 (продукты переработки зерна и зерновых культур, текстильные волокна, порошковая краска, полимеры и т.п.)

Двигатели W22Xn применяются в условиях, для которых характерно не только частое образование горючих смесей, но и связанный с этим высокий риск воспламенения. Двигатели должны отвечать наиболее строгим требованиям безопасности с целью защиты персонала и оборудования.

Стандартные характеристики

- Мощность: 0,12 – 330кВт
- Число полюсов: 2, 4, 6 и 8
- Частота: 50Гц
- Напряжение: 220-240 / 380-415В (до габарита 100L)
  380-415 / 660В (от габарита 112M и выше)
- Габарит: от 63 до 355M/L
- Цвет окраски: Уровень КПД IE3 – RAL6002 зеленый
  Уровень КПД IE2 – RAL5009 синий
  Уровень КПД IE1 – RAL5010 синий

Имеющиеся версии

- Повышенный КПД – IE2
- Высокий КПД – IE3
- Многоскоростные двигатели (схема подключения Даландера, независимые обмотки)
- 10 и 12 полюсов

Применения

Насосы, компрессоры, вентиляторы, дробилки, прессы, подъемники и другое оборудование, работающее во взрывоопасной среде, классифицированной как Зона 1 и 2, Группы опасного газа IIA, IIB или IIC для моторов W22Xd; Зона 21 и Зона 22 для W22Xtb, Зона 2 и Зона 22 для W22Xn

Технические характеристики	Преимущества
Новая клеммная коробка	Новая клеммная коробка имеет значительный внутренний объем, что обеспечивает быстрый доступ и безопасное подключение силовых кабелей, даже в случае применения кабелей большого сечения.
Широкий спектр сертифицированного вспомогательного оборудования	Новая серия двигателей W22X может быть укомплектована самыми разными вспомогательными устройствами, предназначенными для применения в различных системах заказчика, без снижения уровня безопасности при работе оборудования.
Несложное техническое обслуживание	Конструкция двигателя тщательно проработана для снижения требований к техническому обслуживанию. Двигатели W22X оснащены крышками подшипников, установленными снаружи подшипниковых щитов, что значительно облегчает осмотр подшипников. Двигатели могут быть укомплектованы пресс-масленками и открытыми подшипниками, что увеличивает срок службы подшипников. Упрощение процедуры замены уплотнений позволяет повысить степень защиты двигателя. В опорах двигателя просверлены отверстия двойного диаметра, что облегчает замену двигателей, ранее установленных на агрегате. Кроме этого, в опорах предусмотрены установочные штифты, которые упрощают центровку двигателей, демонтированных с монтажного основания для проведения технического обслуживания.
Сертификация для зон 21 и 22	С целью повышения функциональных свойств двигателей серии W22X, рассматриваемые двигатели также сертифицированы для применения в среде, которая характеризуются вероятным присутствием горючей пыли/волокон.
Сертификация Группы IIC	Безопасность при эксплуатации в опасных зонах, для которых типично присутствие газообразного водорода и подобных газов.
Защита	Двигатель может работать в опасных средах, классифицированных как Зона 1 и Зона 2.
Система изоляции WISE®	Повышенная электрическая прочность обмотки статора и возможность работы с питанием от преобразователей частоты – без пробоя изоляции при возникновении пиковых перенапряжений*.
Сниженная температура на поверхности корпуса	Безопасность, исключение возгорания горючей пыли или волокон при контакте с двигателем.
Степень защиты IP66	Защита от проникновения загрязняющих веществ внутрь корпуса двигателя.

Устройства плавного пуска серии SSW

Устройства плавного пуска служат для плавного разгона, замедления и защиты трехфазных асинхронных электродвигателей, контролируя напряжение на их обмотках.

Широкий диапазон настроек позволяет задавать момент на валу электродвигателя в соответствие с требованиями нагрузки, обеспечивая минимально достаточный пусковой ток.

Отличное управление разгоном и замедлением сочетается с оптимизированным отношением стоимости / качества.

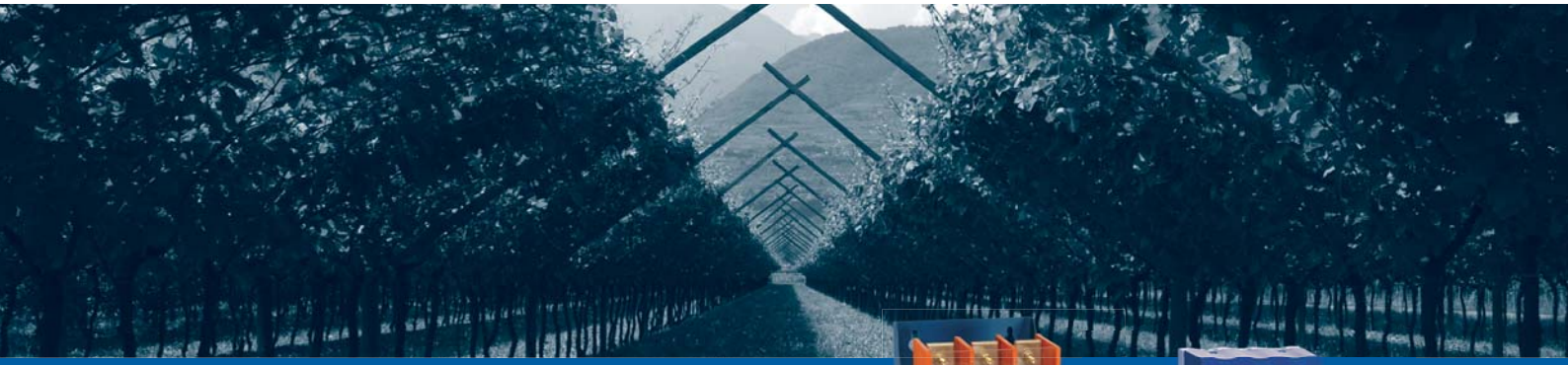

Стандартные характеристики

- Напряжение питания 220–575 В и 575–690V
- Ток: до 85 А для SSW05
  до 1400 А для SSW06
  до 412 А для SSW07/SSW08

Основные возможности

- Простота в эксплуатации, программировании и обслуживании
- Электронная защита двигателя
- Ограничение пускового тока
- Встроенный обходной контактор
- Возможность запуска нескольких электродвигателей (параллельное подключение или подключение каскадом)
- Трех- и шестипроводная схема подключения
- Функции «Кик-Старт» для высоких пусковых моментов и «Управление насосом» для исключения гидравлических ударов в трубопроводах

Применения

Вентиляторы, вытяжные вентиляторы, центробежные насосы, дозавтоматы, миксеры, компрессоры, экструдеры, сушилки/духовки, палетеры, конвейеры/монорельсы, балки/дробилки, поворотные столы, полировальные машины, пилорамы, пилы, грануляторы, линии розлива воды, мойки, протяжка проволоки, дозирующие насосы, вибростолы, сепараторы, системы кондиционирования, винтовые компрессоры, эскалаторы, ленточные конвейеры (аэропорты).

Преобразователи частоты серии CFW

Преобразователи частоты серии CFW11 спроектированы для управления трехфазными асинхронными электродвигателями с короткозамкнутым ротором.

Они могут быть использованы в широком диапазоне применений, как для нормальных нагрузок, так и для тяжелых. Это свойство обеспечивает увеличение продуктивности и качества процесса, в котором они используются.

Функциональная плата ПЛК, карты расширения аналоговых и дискретных входов/выходов, инкрементального энкодера позволяют использовать преобразователи частоты серии CFW11 в самом широком диапазоне применений.

Стандартные характеристики

- Напряжение питания 220-240V и 380-480V
- Мощность: до 400кВт
- Коммуникации: Profibus, DeviceNet, CANopen, EtherNet/IP, Modbus RTU (опционально) и Profinet
- Аксессуары: карты расширения аналоговых и дискретных входов/выходов, инкрементального энкодера

Применения

Вентиляторы, вытяжные вентиляторы, центробежные насосы, дозавтоматы, миксеры, компрессоры, экструдеры, сушилки/духовки, палетеры, конвейеры/монорельсы, балки/дробилки, поворотные столы, полировальные машины, пилорамы, пилы, грануляторы, линии розлива воды, мойки, протяжка проволоки, дозирующие насосы, вибростолы, сепараторы, системы кондиционирования, винтовые компрессоры, эскалаторы, ленточные конвейеры (аэропорты).

Устройства плавного пуска среднего напряжения серии SSW7000
Преобразователи частоты среднего напряжения серии MVW01

Компания WEG является уникальным бразильским производителем устройств плавного пуска электродвигателей и преобразователей частоты среднего напряжения, который производит все компоненты системы средневольтного электропривода, такие как:

вводные ячейки, масляные или сухие трансформаторы, средневольтные устройства плавного пуска, средневольтные преобразователи частоты, электродвигатели среднего напряжения

Устройства плавного пуска серии SSW7000 используют самые современные технологии для обеспечения плавного запуска и останова трехфазных асинхронных электродвигателей среднего напряжения. Они предотвращают механические удары и защищают электродвигатель от бросков тока.

Преобразователь частоты MVW-01 спроектирован и производится по самым современным технологиям. В нем используются высоковольтные IGBT транзисторы (6,5кВ), применение которых позволяет снизить до минимального уровня гармоники тока электродвигателя.

Стандартные характеристики

- Напряжение питания:
  2,3 кВ; 3,3 кВ; 4,16 кВ; 6,9 кВ
- Мощность:
  до 3550 кВт для устройств плавного пуска
  до 6300 кВт для преобразователей частоты

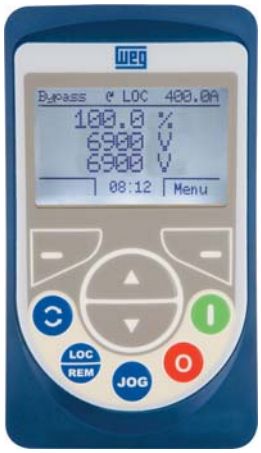

Применения

Вентиляторы, вытяжные вентиляторы, центробежные насосы, дозавтоматы, миксеры, компрессоры, экструдеры, сушилки/духовки, палетеры, конвейеры/монорельсы, балки/дробилки, поворотные столы, полировальные машины, пилорамы, пилы, грануляторы, линии розлива воды, мойки, протяжка проволоки, дозирующие насосы, вибростолы, сепараторы, системы кондиционирования, винтовые компрессоры, эскалаторы, ленточные конвейеры (аэропорты).

Интеллектуальное реле серии SRW01

Интеллектуальное реле SRW01 - это система управления и контроля низковольтных электродвигателей, использующая передовые технологии и возможности сетевой передачи данных. Кроме того модульная структура позволяет расширить функциональные возможности устройства защиты, использовать автоматическое конфигурирование аппаратных средств, бесплатное программное обеспечение и связь через порт USB.

Защитные, контрольные и управляющие функции SRW01 увеличивают надежность системы защиты электродвигателей, обеспечивая следующие виды защит:

- защита от перегрузки;
- защита от обрыва фазы;
- защита от перегрузки по току и блокировки ротора;
- внутренняя защита от замыкания на землю;
- тепловая защита;
- защита от дисбаланса тока между фазами;
- защита от минимального тока;
- защита от частот вне диапазона.

SRW01 поддерживает следующие сетевые протоколы связи: Profibus-DP, DeviceNet, Modbus RTU.

Интеллектуальное реле позволяет проводить следующий мониторинг:

- Активация цифровых входов и выходов
- Среднеквадратичное значение тока по фазам и средняя величина тока уставки в амперах или в %
- Частота питающего напряжения электродвигателя
- Количество срабатываний по типам неисправностей
- Количество включений двигателя
- Количество часов работы двигателя
- Количество часов работы реле
- Уровни дисбаланса фаз
- Внутренние замыкания на землю

Электрические данные

W22 – стандартный КПД превышает IE1[1]–EFF2[2]

Номинальная мощность		Габарит	Ном. крут. момент (Нм)	Кратность пускового тока Il/In	Кратность пускового момента Tl/Tn	Кратность макс. момента Tb/Tn	Момент инерции Дж (кгм2)	Допустимое время для замкнут. ротора (сек)		Вес (кг)	Шум дБ (A)	400 В							
													% полной нагрузки						
													КПД			Коэффициент мощности			Номинал. ток In (A)
кВт	л.с.							Горячий	Холод-й				50	75	100	50	75	100	
II полюса – 3000 об/мин – 50 Гц																			
0.12	0.16	63	0.420	3.8	2.3	2.3	0.00011	27	59	4.3	52	2720	45.5	53.5	56.0	0.55	0.68	0.80	0.387
0.18	0.25	63	0.630	4.2	2.4	2.3	0.00013	30	66	4.7	52	2730	50.5	56.5	59.0	0.55	0.69	0.80	0.550
0.25	0.33	63	0.880	4.3	2.5	2.3	0.00016	25	55	5.1	52	2720	52.0	57.0	60.0	0.50	0.65	0.76	0.791
0.37	0.5	71	1.29	4.6	2.3	2.4	0.00027	16	35	5.5	56	2730	62.0	66.5	67.0	0.60	0.75	0.84	0.949
0.55	0.75	71	1.94	4.5	2.2	2.2	0.00033	13	29	6.5	56	2710	65.0	67.0	68.0	0.68	0.81	0.89	1.31
0.75	1	80	2.60	5.1	2.5	2.6	0.00055	14	31	9.5	59	2760	68.5	72.0	72.1	0.62	0.76	0.84	1.79
1.1	1.5	80	3.79	5.9	2.9	2.9	0.00076	14	31	13.5	59	2775	74.0	76.0	76.0	0.65	0.78	0.85	2.46
1.5	2	90S	5.05	6.3	2.7	2.6	0.0017	7	15	15.0	68	2840	77.0	79.5	79.5	0.63	0.76	0.83	3.28
2.2	3	90L	7.48	6.8	2.8	2.9	0.0022	9	20	16.7	68	2810	78.0	80.0	81.5	0.63	0.77	0.85	4.58
3	4	100L	10.0	6.7	2.3	2.8	0.0052	9	20	23.5	67	2870	81.3	83.0	83.5	0.69	0.81	0.87	5.96
4	5.5	112M	13.3	6.8	2.4	3.0	0.0073	9	20	31.0	64	2875	82.0	84.0	85.0	0.71	0.82	0.87	7.81
5.5	7.5	132S	18.1	6.5	2.4	3.0	0.0159	11	24	42.0	68	2910	83.5	86.0	86.5	0.71	0.81	0.87	10.5
7.5	10	132S	24.7	6.4	2.3	2.6	0.0187	11	24	53.0	68	2900	86.0	87.5	87.5	0.72	0.82	0.87	14.2
9.2	12.5	132M	30.2	7.5	2.7	3.1	0.0243	8	18	58.0	68	2910	86.5	88.5	88.5	0.70	0.81	0.86	17.4
11	15	160M	35.9	6.8	2.0	2.7	0.0353	11	24	98.0	67	2930	87.8	88.6	88.4	0.70	0.81	0.86	20.9
15	20	160M	48.9	7.2	2.2	2.8	0.0471	9	20	108	67	2930	89.5	89.8	89.5	0.71	0.81	0.86	28.1
18.5	25	160L	60.1	7.8	2.4	3.1	0.0559	7	15	122	67	2940	90.3	90.7	90.3	0.70	0.80	0.86	34.4
22	30	180M	71.6	7.3	2.0	2.8	0.0965	7	15	156	67	2935	90.7	91.0	90.8	0.76	0.84	0.88	39.7
30	40	200L	96.8	6.3	2.1	2.4	0.1794	18	40	220	72	2960	91.6	92.0	91.6	0.76	0.84	0.87	54.3
37	50	200L	120	6.5	2.2	2.4	0.2063	16	35	232	72	2950	92.0	92.5	92.0	0.76	0.84	0.87	66.7
45	60	225S/M	145	6.9	2.0	2.8	0.3139	10	22	356	75	2960	91.8	92.6	92.4	0.78	0.86	0.89	79.0
55	75	250S/M	178	6.7	2.0	2.7	0.3767	12	26	413	75	2960	92.2	93.0	92.8	0.79	0.86	0.89	96.1
75	100	280S/M	241	6.8	1.8	2.8	1.08	28	62	630	77	2975	92.5	93.5	93.3	0.78	0.86	0.88	132
90	125	280S/M	289	7.0	2.0	2.8	1.18	20	44	664	77	2975	93.0	93.8	93.7	0.80	0.87	0.89	156
110	150	315S/M	353	6.8	1.8	2.7	1.41	26	57	848	77	2980	93.3	94.3	94.0	0.78	0.85	0.88	192
132	175	315S/M	423	6.7	1.8	2.6	1.65	24	53	879	77	2980	93.5	94.3	94.3	0.79	0.86	0.89	227
150	200	315S/M	482	7.0	2.2	3.0	1.87	20	44	880	77	2975	94.0	94.5	94.5	0.77	0.85	0.87	263
160	220	315S/M	513	7.6	2.0	2.8	2.12	21	46	950	77	2980	94.0	94.5	94.5	0.80	0.87	0.90	272
185	250	315S/M	593	7.7	2.0	2.8	1.96	14	31	993	77	2980	94.4	94.6	94.6	0.77	0.84	0.88	321
200	270	315L	641	7.7	2.1	2.8	2.17	17	37	1135	78	2980	94.4	94.7	94.6	0.80	0.87	0.90	339
220	300	315L	705	8.0	2.3	2.8	3.21	14	31	1224	78	2980	94.5	94.8	94.7	0.82	0.88	0.90	373
250	340	315L	802	7.9	2.4	2.8	5.39	14	31	1316	78	2980	94.5	94.8	94.7	0.83	0.88	0.91	419
260	350	315L	835	7.0	2.4	2.5	3.70	20	44	1340	78	2975	94.5	94.8	94.8	0.83	0.89	0.91	435
280	380	315L	898	8.5	2.8	2.8	3.21	14	31	1443	78	2980	94.5	94.9	94.8	0.84	0.88	0.90	474
300	400	315L**	962	7.5	2.5	2.5	4.15	12	26	1500	78	2980	94.8	95.0	95.0	0.84	0.88	0.90	506
315*	430	355M/L	1010	7.8	2.1	2.6	4.01	22	48	1770	80	2985	94.6	94.9	94.8	0.87	0.90	0.91	527
355*	480	355M/L	1140	7.9	2.2	2.8	4.01	14	31	1830	80	2985	94.6	95.0	94.8	0.86	0.90	0.91	594

Примечание:
(1) Значения КПД приведены в соответствии с IEC 60034-2-1. Они были рассчитаны косвенным методом, с учетом паразитных потерь, определенных путем измерения.
(2) Справочная информация CEMEP означает, что КПД двигателей будет превышать EFF2 при испытании в соответствии с требованиями IEC 60034-2.
(*) Предусмотрен воздухоотражатель со стороны приводного конца.
(**) Изоляция класса "F" ΔT 105 K.

W22 – стандартный КПД превышает IE1[1]–EFF2[2]

Номинальная мощность		380 В								415 В							
		Номин. скорость (об/м)	% полной нагрузки						Номинал. ток	Номин. скорость (об/м)	% полной нагрузки						Номинал. ток
			КПД			Коэффициент мощности					КПД			Коэффициент мощности			
кВт	л.с.		50	75	100	50	75	100	In (A)		50	75	100	50	75	100	In (A)
II полюса – 3000 об/мин – 50 Гц																	
0.12	0.16	2690	48.0	55.0	58.8	0.59	0.74	0.84	0.369	2735	43.0	51.0	53.5	0.52	0.64	0.75	0.416
0.18	0.25	2700	52.5	57.5	59.5	0.60	0.75	0.85	0.541	2750	47.8	54.5	58.0	0.52	0.64	0.76	0.568
0.25	0.33	2685	54.0	59.0	60.0	0.56	0.71	0.81	0.782	2740	50.0	55.5	59.9	0.47	0.60	0.72	0.806
0.37	0.5	2700	64.6	67.5	66.6	0.67	0.81	0.88	0.959	2750	59.1	64.9	66.6	0.55	0.70	0.80	0.966
0.55	0.75	2665	66.4	67.0	66.5	0.74	0.86	0.91	1.38	2735	63.4	66.5	68.4	0.63	0.77	0.86	1.30
0.75	1	2730	70.8	72.7	71.6	0.69	0.82	0.88	1.81	2775	66.2	70.6	71.8	0.56	0.70	0.80	1.82
1.1	1.5	2750	75.3	76.3	75.6	0.71	0.83	0.89	2.48	2790	72.2	75.0	75.9	0.58	0.72	0.81	2.49
1.5	2	2820	78.0	80.1	78.9	0.70	0.81	0.87	3.32	2855	75.0	78.9	79.3	0.57	0.71	0.80	3.29
2.2	3	2790	78.5	80.2	80.8	0.70	0.82	0.88	4.70	2820	77.5	79.8	81.5	0.57	0.72	0.82	4.58
3	4	2855	82.4	83.0	83.0	0.75	0.85	0.89	6.17	2880	80.5	82.4	83.5	0.64	0.77	0.84	5.95
4	5.5	2860	83.0	84.2	84.5	0.77	0.86	0.89	8.08	2885	80.8	83.4	84.8	0.66	0.78	0.85	7.72
5.5	7.5	2895	84.4	86.0	86.0	0.77	0.85	0.89	10.9	2915	82.7	85.5	86.5	0.66	0.78	0.84	10.5
7.5	10	2890	86.8	87.5	87.0	0.78	0.86	0.89	14.7	2910	85.0	87.0	87.5	0.66	0.78	0.84	14.2
9.2	12.5	2900	87.4	88.5	88.4	0.76	0.85	0.89	17.8	2915	85.3	88.0	88.4	0.63	0.76	0.83	17.4
11	15	2920	88.4	88.7	88.1	0.76	0.85	0.88	21.6	2935	87.1	88.3	88.4	0.65	0.77	0.84	20.6
15	20	2945	89.9	89.8	89.1	0.76	0.84	0.88	29.1	2935	89.0	89.7	89.6	0.67	0.78	0.84	27.7
18.5	25	2935	90.8	90.8	90.1	0.75	0.84	0.88	35.5	2945	89.7	90.4	90.3	0.65	0.76	0.84	33.9
22	30	2925	90.9	90.8	90.3	0.80	0.86	0.89	41.6	2940	90.4	91.0	91.0	0.73	0.82	0.87	38.7
30	40	2955	91.8	91.9	91.2	0.80	0.86	0.88	56.8	2965	91.3	92.0	91.8	0.72	0.81	0.86	52.9
37	50	2945	92.2	92.4	91.6	0.80	0.87	0.88	69.7	2950	91.7	92.4	92.1	0.72	0.81	0.85	65.8
45	60	2955	91.9	92.5	92.5	0.82	0.88	0.90	82.1	2960	91.6	92.6	92.4	0.75	0.84	0.88	77.0
55	75	2955	92.3	92.9	92.5	0.83	0.88	0.90	100	2965	91.9	93.0	92.8	0.75	0.84	0.87	94.8
75	100	2970	92.7	93.5	93.1	0.81	0.88	0.89	138	2980	92.2	93.4	93.3	0.75	0.84	0.87	129
90	125	2970	93.1	93.7	93.5	0.83	0.89	0.90	162	2980	92.8	93.7	93.7	0.77	0.85	0.88	152
110	150	2975	93.6	94.4	93.9	0.82	0.87	0.89	200	2980	93.0	94.2	94.0	0.75	0.83	0.87	187
132	175	2975	93.8	94.2	94.1	0.83	0.88	0.90	237	2980	93.2	94.3	94.4	0.76	0.84	0.88	221
150	200	2975	94.2	94.5	94.5	0.80	0.85	0.88	274	2980	94.5	94.7	94.7	0.75	0.82	0.86	256
160	220	2975	94.2	94.5	94.4	0.83	0.89	0.91	283	2980	93.8	94.4	94.5	0.77	0.85	0.89	265
185	250	2975	94.6	94.6	94.5	0.80	0.86	0.89	334	2980	94.2	94.5	94.6	0.74	0.82	0.87	313
200	270	2980	94.5	94.7	94.6	0.83	0.89	0.91	353	2980	94.2	94.6	94.6	0.77	0.85	0.89	330
220	300	2975	94.6	94.8	94.5	0.84	0.89	0.91	389	2980	94.5	94.8	94.8	0.80	0.87	0.89	363
250	340	2975	94.5	94.8	94.5	0.85	0.89	0.91	442	2980	94.3	94.8	94.8	0.81	0.87	0.90	408
260	350	2970	94.3	94.7	94.7	0.85	0.90	0.92	453	2975	94.7	94.9	94.9	0.82	0.88	0.90	424
280	380	2975	94.6	94.8	94.6	0.86	0.89	0.90	500	2980	94.4	94.9	94.9	0.83	0.87	0.90	456
300	400	2975	94.8	94.9	94.9	0.86	0.89	0.91	528	2980	94.8	95.1	95.1	0.82	0.87	0.89	493
315*	430	2980	94.2	94.9	94.8	0.88	0.91	0.91	555	2985	94.6	94.9	94.9	0.86	0.89	0.91	507
355*	480	2980	94.6	94.9	94.6	0.88	0.91	0.91	627	2985	94.6	95.0	94.9	0.84	0.89	0.91	572

W22 – стандартный КПД превышает IE1[1]–EFF2[2]

Номинальная мощность		Габарит	Ном. крут. момент (Нм)	Кратность пускового тока Il/In	Кратность пускового момента Tl/Tn	Кратность макс. момента Tb/Tn	Момент инерции Дж (кгм²)	Допустимое время для замкнут. ротора (сек)		Вес (кг)	Шум дБ (A)	400 В							
												Номин. скорость (об/м)	% полной нагрузки						Номинал. ток In (A)
													КПД			Коэффициент мощности			
кВт	л.с.							Горячий	Холодный				50	75	100	50	75	100	
II полюса – 3000 об/мин – 50 Гц																			
Опционные корпуса																			
0.37	0.5	63	1.32	4.0	2.6	2.4	0.00025	15	33	7.2	52	2670	60.0	64.0	64.0	0.59	0.74	0.83	1.01
0.55	0.75	80	1.91	5.1	2.6	2.6	0.00044	21	46	8.0	59	2755	64.5	68.5	69.0	0.60	0.74	0.83	1.39
0.75	1	71	2.62	5.5	2.8	2.8	0.00051	12	26	9.0	56	2740	71.0	72.0	72.1	0.70	0.82	0.89	1.69
1.1	1.5	90S	3.70	6.3	2.7	2.6	0.0012	7	15	15.0	68	2840	77.0	79.5	79.5	0.63	0.76	0.83	2.41
1.5	2	80	5.22	5.5	2.8	2.7	0.00093	15	33	15.0	59	2745	76.0	77.0	77.2	0.71	0.82	0.87	3.22
1.5	2	90L	5.05	6.3	2.7	2.6	0.0017	7	15	15.0	68	2840	77.0	79.5	79.5	0.63	0.76	0.83	3.28
2.2	3	100L	7.35	6.9	2.2	2.7	0.0045	13	29	27.0	67	2860	81.0	81.5	81.5	0.76	0.85	0.90	4.33
2.2	3	90S	7.48	6.8	2.8	2.9	0.0022	9	20	16.7	68	2810	78.0	80.0	81.5	0.63	0.77	0.85	4.58
3	4	112M	9.97	7.2	2.4	2.8	0.0063	20	44	37.0	64	2875	83.0	83.5	83.5	0.75	0.84	0.89	5.83
3	4	90L**	10.2	6.0	3.4	3.0	0.0025	7	15	23.5	64	2820	81.0	81.5	81.5	0.57	0.71	0.80	6.64
4	5.5	100L	13.3	8.4	3.2	3.4	0.0064	8	18	32.0	67	2885	83.0	84.0	83.5	0.69	0.81	0.87	7.95
4	5.5	132S	13.1	6.5	2.3	2.8	0.0135	13	29	61.0	65	2910	81.5	84.0	85.0	0.67	0.78	0.85	7.99
5.5	7.5	112M	18.3	7.7	2.5	3.0	0.0096	10	22	40.0	64	2870	86.5	87.5	87.5	0.80	0.87	0.90	10.1
5.5	7.5	132M	18.1	6.5	2.4	3.0	0.0159	11	24	42.0	68	2910	83.5	86.0	86.5	0.71	0.81	0.87	10.5
7.5	10	132M	24.7	6.4	2.3	2.6	0.0187	11	24	53.0	68	2900	86.0	87.5	87.5	0.72	0.82	0.87	14.2
9.2	12.5	160M	30.1	6.6	1.8	2.5	0.0353	13	29	93.0	67	2925	87.5	88.1	88.0	0.73	0.83	0.87	17.4
11	15	132M	36.0	8.0	2.7	3.2	0.0280	8	18	74.0	68	2920	88.0	89.5	89.5	0.71	0.81	0.86	20.6
15	20	160L	48.9	7.2	2.2	2.8	0.0471	9	20	108	67	2930	89.5	89.8	89.5	0.71	0.81	0.86	28.1
22	30	160L	71.6	7.8	2.4	3.0	0.0639	7	15	134	67	2935	90.5	90.8	90.6	0.73	0.82	0.87	40.3
22	30	180L	71.6	7.3	2.0	2.8	0.0965	7	15	156	67	2935	90.7	91.0	90.8	0.76	0.84	0.88	39.7
30	40	180L	97.5	7.6	2.3	3.0	0.1301	6	13	194	67	2940	91.5	91.8	91.5	0.78	0.85	0.88	53.8
30	40	200M	96.8	6.3	2.1	2.4	0.1794	18	40	220	72	2960	91.6	92.0	91.6	0.76	0.84	0.87	54.3
37	50	200M	120	6.5	2.2	2.4	0.2063	16	35	232	72	2950	92.0	92.5	92.0	0.76	0.84	0.87	66.7
45	60	200L	146	7.0	2.3	2.5	0.2512	13	29	272	72	2955	92.3	92.6	92.5	0.77	0.85	0.88	79.8
55	75	225S/M	178	7.2	2.1	2.7	0.3767	9	20	394	75	2960	92.2	93.0	92.8	0.81	0.87	0.89	96.1
75	100	250S/M	242	7.8	2.4	3.0	0.5023	9	20	457	75	2965	93.0	93.5	93.3	0.78	0.86	0.89	130
110	150	280S/M	353	7.0	2.0	2.8	1.41	20	44	702	77	2975	93.5	94.2	94.0	0.79	0.86	0.89	190
132	175	280S/M	424	7.2	1.9	2.7	1.65	16	35	759	77	2975	94.0	94.3	94.3	0.81	0.86	0.89	227
200	270	315S/M	641	7.7	2.1	2.8	2.17	17	37	1135	77	2980	94.4	94.7	94.6	0.80	0.87	0.90	339
200	270	355M/L	640	7.4	1.7	2.7	4.56	28	62	1430	80	2985	94.5	94.8	94.7	0.82	0.87	0.89	343
220	300	355M/L	704	7.7	1.8	2.8	4.88	20	44	1496	80	2985	94.5	94.8	94.7	0.83	0.88	0.90	373
250	340	355M/L	800	7.9	2.1	2.8	5.39	20	44	1592	80	2985	94.5	94.8	94.7	0.86	0.88	0.90	423
280	380	355M/L	898	7.6	2.0	2.6	3.21	17	37	1663	80	2980	94.6	94.9	94.8	0.86	0.90	0.91	468

Примечание:
(1) Значения КПД приведены в соответствии с IEC 60034-2-1. Они были рассчитаны косвенным методом, с учетом паразитных потерь, определенных путем измерения.
(2) Справочная информация CEMEP означает, что КПД двигателей будет превышать EFF2 при испытании в соответствии с требованиями IEC 60034-2.
(**) Изоляция класса "F" ΔT 105 K.

W22 – стандартный КПД превышает IE1[1]–EFF2[2]

Номинальная мощность		380 В								415 В							
		Номин. скорость (об/м)	% полной нагрузки						Номинал. ток	Номин. скорость (об/м)	% полной нагрузки						Номинал. ток
			КПД			Коэффициент мощности					КПД			Коэффициент мощности			
кВт	л.с.		50	75	100	50	75	100	In (A)		50	75	100	50	75	100	In (A)
II полюса - 3000 об/мин - 50 Гц																	
Опционные корпуса																	
0.37	0.5	2625	62.1	64.6	63.0	0.65	0.78	0.87	1.03	2700	57.5	62.9	64.1	0.54	0.69	0.80	1.00
0.55	0.75	2725	66.8	69.3	68.7	0.68	0.80	0.87	1.40	2770	62.2	67.1	68.6	0.55	0.69	0.79	1.41
0.75	1	2710	71.9	71.9	72.1	0.75	0.86	0.91	1.74	2760	70.0	71.7	72.5	0.65	0.79	0.86	1.67
1.1	1.5	2820	78.0	80.1	78.9	0.70	0.81	0.87	2.43	2855	75.0	78.9	79.3	0.57	0.71	0.80	2.41
1.5	2	2710	76.8	76.7	77.2	0.77	0.85	0.89	3.32	2765	75.3	76.9	77.7	0.67	0.79	0.85	3.16
1.5	2	2820	78.0	80.1	78.9	0.70	0.81	0.87	3.32	2855	75.0	78.9	79.3	0.57	0.71	0.80	3.29
2.2	3	2840	81.4	81.2	80.5	0.80	0.88	0.91	4.56	2870	80.5	81.5	81.9	0.73	0.83	0.88	4.25
2.2	3	2790	78.5	80.2	80.8	0.70	0.82	0.88	4.70	2820	77.5	79.8	81.5	0.57	0.72	0.82	4.58
3	4	2860	83.5	83.4	82.8	0.79	0.87	0.90	6.12	2885	82.4	83.4	83.7	0.71	0.81	0.87	5.73
3	4	2800	82.1	81.7	80.9	0.63	0.76	0.84	6.71	2835	79.8	81.0	81.6	0.52	0.67	0.77	6.64
4	5.5	2870	83.9	84.3	83.2	0.75	0.85	0.90	8.12	2895	81.9	83.6	83.5	0.64	0.77	0.84	7.93
4	5.5	2900	82.5	84.0	84.8	0.73	0.83	0.87	8.24	2920	81.0	84.0	85.0	0.63	0.75	0.82	7.98
5.5	7.5	2860	87.0	87.5	87.2	0.83	0.89	0.91	10.5	2880	86.0	87.5	87.7	0.77	0.85	0.89	9.80
5.5	7.5	2895	84.4	86.0	86.0	0.77	0.85	0.89	10.9	2915	82.7	85.5	86.5	0.66	0.78	0.84	10.5
7.5	10	2890	86.8	87.5	87.0	0.78	0.86	0.89	14.7	2910	85.0	87.0	87.5	0.66	0.78	0.84	14.2
9.2	12.5	2915	87.9	88.0	87.5	0.77	0.86	0.89	17.9	2930	87.0	88.0	88.2	0.69	0.80	0.85	17.1
11	15	2910	88.5	89.5	89.0	0.76	0.84	0.88	21.3	2930	87.5	89.0	89.5	0.66	0.77	0.83	20.6
15	20	2945	89.9	89.8	89.1	0.76	0.84	0.88	29.1	2935	89.0	89.7	89.6	0.67	0.78	0.84	27.7
22	30	2925	90.7	90.7	90.2	0.77	0.84	0.88	42.1	2940	90.2	90.8	90.8	0.70	0.80	0.86	39.2
22	30	2925	90.9	90.8	90.3	0.80	0.86	0.89	41.6	2940	90.4	91.0	91.0	0.73	0.82	0.87	38.7
30	40	2935	91.6	91.6	91.1	0.81	0.87	0.89	56.2	2945	91.3	91.8	91.7	0.75	0.83	0.87	52.3
30	40	2955	91.8	91.9	91.2	0.80	0.86	0.88	56.8	2965	91.3	92.0	91.8	0.72	0.81	0.86	52.9
37	50	2945	92.2	92.4	91.6	0.80	0.87	0.88	69.7	2950	91.7	92.4	92.1	0.72	0.81	0.85	65.8
45	60	2950	92.5	92.5	92.2	0.81	0.87	0.89	83.3	2960	92.0	92.6	92.6	0.73	0.83	0.87	77.7
55	75	2955	92.3	92.8	92.4	0.83	0.88	0.90	100	2960	92.1	93.0	93.0	0.79	0.86	0.88	93.5
75	100	2960	93.2	93.5	93.1	0.82	0.88	0.90	136	2970	92.7	93.4	93.3	0.74	0.83	0.87	129
110	150	2970	93.6	94.1	93.8	0.82	0.87	0.90	198	2975	93.3	93.9	94.0	0.76	0.84	0.88	185
132	175	2970	94.1	94.2	94.1	0.84	0.87	0.90	237	2980	93.9	94.3	94.4	0.79	0.85	0.88	221
200	270	2980	94.5	94.7	94.6	0.83	0.89	0.91	353	2980	94.2	94.6	94.6	0.77	0.85	0.89	330
200	270	2980	94.5	94.8	94.8	0.84	0.88	0.90	356	2985	94.3	94.6	94.7	0.80	0.86	0.89	330
220	300	2985	94.5	95.5	95.9	0.89	0.92	0.93	375	2990	93.9	95.3	96.0	0.86	0.90	0.92	347
250	340	2980	94.6	94.8	94.8	0.87	0.89	0.90	445	2985	94.4	94.8	94.8	0.84	0.87	0.90	408
280	380	2975	94.6	94.8	94.6	0.86	0.89	0.90	500	2980	94.4	94.9	94.9	0.83	0.87	0.90	456

W22 – стандартный КПД превышает IE1[1]–EFF2[2]

Номинальная мощность		Габарит	Кратность пускового тока (Нм)	Кратность пускового момента Il/In	Кратность макс. момента Tl/Tn	Предел. крут. момент Tb/Tn	Момент инерции Дж (кгм²)	Допустимое время для замкнут. ротора (сек)		Вес (кг)	Шум дБ (A)	400 В							
												Номин. скорость (об/м)	% полной нагрузки						Номинал. ток In (A)
													КПД			Коэффициент мощности			
кВт	л.с.							Горячий	Холодный				50	75	100	50	75	100	
IV полюса – 1500 об/мин – 50 Гц																			
0.12	0.16	63	0.850	3.5	1.8	2.0	0.00033	38	84	5.2	44	1350	46.0	53.0	55.0	0.51	0.64	0.75	0.420
0.18	0.25	63	1.30	3.6	1.8	1.9	0.00044	25	55	6.2	44	1320	52.0	54.0	56.0	0.57	0.71	0.81	0.573
0.25	0.33	71	1.81	3.1	1.6	1.7	0.00038	28	62	5.5	43	1320	52.0	58.5	59.0	0.52	0.66	0.77	0.794
0.37	0.5	71	2.66	3.6	2.1	2.1	0.00055	28	62	7.0	43	1330	59.0	63.0	63.0	0.49	0.63	0.73	1.16
0.55	0.75	80	3.71	4.9	2.0	2.4	0.0019	13	29	9.5	44	1415	65.0	70.0	71.0	0.57	0.72	0.81	1.38
0.75	1	80	5.14	4.9	2.0	2.3	0.0022	13	29	10.5	44	1395	70.0	72.0	72.3	0.63	0.78	0.84	1.78
1.1	1.5	90S	7.40	5.6	2.3	2.4	0.0039	8	18	14.5	47	1420	70.0	76.0	77.0	0.55	0.69	0.79	2.61
1.5	2	90L	10.2	5.5	2.3	2.4	0.0048	8	18	17.0	47	1410	76.5	78.5	79.0	0.58	0.73	0.82	3.34
2.2	3	100L	14.9	5.6	2.4	2.6	0.0065	9	20	23.0	51	1410	80.5	81.5	81.5	0.60	0.74	0.82	4.75
3	4	100L	20.2	6.0	2.8	3.0	0.0084	8	18	30.0	51	1420	80.0	81.0	82.6	0.57	0.72	0.81	6.47
4	5.5	112M	26.5	6.2	2.1	2.5	0.0147	13	29	33.0	55	1440	83.5	84.6	85.0	0.65	0.77	0.83	8.18
5.5	7.5	132S	36.2	6.5	2.1	2.5	0.0349	11	24	47.0	58	1450	84.5	85.6	86.0	0.63	0.77	0.84	11.0
7.5	10	132M	49.3	6.7	2.1	2.9	0.0465	8	18	64.5	58	1455	85.0	86.5	87.0	0.63	0.77	0.84	14.8
9.2	12.5	160M	60.2	6.0	2.0	2.4	0.0633	9	20	93.0	61	1460	86.8	87.5	87.4	0.64	0.76	0.82	18.5
11	15	160M	72.0	6.0	2.1	2.5	0.0753	9	20	96.0	61	1460	87.0	88.0	88.0	0.64	0.76	0.82	22.0
15	20	160L	98.2	6.2	2.2	2.7	0.1054	8	18	121	61	1460	89.0	89.7	89.3	0.66	0.76	0.83	29.2
18.5	25	180M	121	6.6	2.4	2.8	0.1615	12	26	152	61	1465	89.7	90.4	90.2	0.67	0.77	0.84	35.2
22	30	180L	143	6.6	2.4	2.9	0.1884	10	22	164	61	1465	90.0	90.8	90.7	0.66	0.77	0.84	41.7
30	40	200L	195	6.3	2.1	2.6	0.3034	13	29	212	65	1470	91.3	91.7	91.5	0.68	0.78	0.84	56.3
37	50	225S/M	240	6.7	2.3	2.7	0.5599	10	22	342	66	1475	92.0	92.4	92.2	0.73	0.82	0.86	67.4
45	60	225S/M	292	6.9	2.4	2.7	0.6649	10	22	363	66	1475	92.2	92.2	92.6	0.72	0.82	0.86	81.6
55	75	250S/M	356	6.5	2.1	2.5	0.8748	12	26	431	66	1475	92.9	93.2	93.1	0.75	0.85	0.88	96.9
75	100	280S/M	483	6.6	2.0	2.6	1.85	22	48	639	69	1485	93.0	93.5	93.5	0.75	0.83	0.87	133
90	125	280S/M	579	7.2	2.1	2.8	2.17	20	44	673	69	1485	93.2	93.8	93.8	0.75	0.83	0.87	159
110	150	315S/M	705	6.4	2.0	2.4	2.57	26	57	887	71	1490	93.6	94.3	94.1	0.75	0.83	0.86	196
132	175	315S/M	846	6.9	2.3	2.4	3.21	22	48	953	71	1490	93.9	94.5	94.3	0.74	0.83	0.86	235
150	200	315S/M	962	7.0	2.5	2.8	3.77	18	40	1012	71	1490	94.0	94.5	94.5	0.74	0.82	0.86	266
160	220	315S/M	1030	7.3	2.4	2.5	3.77	18	40	1012	71	1490	94.1	94.6	94.5	0.73	0.82	0.86	284
185	250	315S/M	1190	6.9	2.4	2.3	3.63	17	37	1071	71	1490	94.3	94.7	94.6	0.74	0.82	0.86	328
200	270	315L	1280	6.9	2.4	2.3	6.34	16	35	1216	74	1490	94.4	94.8	94.7	0.76	0.84	0.85	359
220	300	315L	1410	7.7	2.6	2.4	4.60	14	31	1330	74	1490	94.5	94.9	94.8	0.74	0.83	0.86	389
250	340	315L	1600	7.8	2.7	2.5	8.12	12	26	1399	74	1490	94.6	94.9	94.8	0.75	0.83	0.86	443
260	350	315L	1670	7.8	2.7	2.5	8.12	12	26	1399	74	1490	94.6	94.9	94.8	0.75	0.83	0.86	460
280	380	315L	1800	7.9	2.7	2.5	9.02	12	26	1496	74	1490	94.6	95.0	94.9	0.74	0.82	0.86	495
300	400	355M/L	1920	7.2	2.2	2.4	9.92	18	40	1560	76	1490	94.6	95.0	94.9	0.74	0.82	0.85	537
315	430	355M/L	2020	7.2	2.4	2.4	9.32	14	31	1670	76	1490	94.6	95.0	94.9	0.74	0.82	0.86	557
330	450	355M/L	2120	6.8	2.2	2.4	10.7	17	37	1769	76	1490	94.6	95.0	94.9	0.75	0.83	0.86	584
355*	480	355M/L	2280	6.9	2.4	2.3	11.7	15	33	1888	76	1490	94.6	95.0	94.9	0.75	0.83	0.86	628
370*	500	355M/L	2370	7.3	2.6	2.4	10.8	11	24	1971	76	1490	94.9	95.1	94.9	0.75	0.83	0.86	654
400*	550	355M/L	2570	7.3	2.6	2.4	10.8	11	24	1971	76	1490	94.7	95.1	94.9	0.74	0.82	0.86	707

Примечание:
(1) Значения КПД приведены в соответствии с IEC 60034-2-1. Они были рассчитаны косвенным методом, с учетом паразитных потерь, определенных путем измерения.
(2) Справочная информация CEMEP означает, что КПД двигателей будет превышать EFF2 при испытании в соответствии с требованиями IEC 60034-2.
(*) Предусмотрен воздухоотражатель со стороны приводного конца.
(**) Изоляция класса "F" ΔT 105 K.

W22 – стандартный КПД превышает IE1[1]–EFF2[2]

Номинальная мощность		380 В								415 В							
		Номин. скорость (об/м)	% полной нагрузки						Номинал. ток	Номин. скорость (об/м)	% полной нагрузки						Номинал. ток
			КПД			Коэффициент мощности					КПД			Коэффициент мощности			
кВт	л.с.		50	75	100	50	75	100	In (A)		50	75	100	50	75	100	In (A)
IV полюса – 1500 об/мин – 50 Гц																	
0.12	0.16	1330	49.6	55.0	55.1	0.56	0.69	0.79	0.419	1360	42.7	50.9	54.0	0.48	0.60	0.71	0.435
0.18	0.25	1290	53.9	54.3	54.3	0.61	0.75	0.84	0.600	1335	50.3	53.3	56.4	0.54	0.68	0.78	0.569
0.25	0.33	1290	56.3	60.4	58.0	0.57	0.72	0.82	0.799	1335	48.0	55.8	58.4	0.49	0.62	0.73	0.816
0.37	0.5	1305	62.5	64.5	62.6	0.54	0.69	0.78	1.15	1345	55.3	60.8	62.5	0.45	0.58	0.69	1.19
0.55	0.75	1400	68.0	71.3	70.9	0.63	0.78	0.85	1.39	1420	62.0	68.4	70.4	0.53	0.68	0.77	1.41
0.75	1	1380	72.2	72.5	71.2	0.69	0.82	0.87	1.84	1405	68.0	71.0	72.4	0.59	0.73	0.81	1.78
1.1	1.5	1405	73.0	76.0	76.5	0.62	0.75	0.83	2.63	1425	67.0	75.0	77.0	0.49	0.64	0.75	2.65
1.5	2	1400	78.5	79.0	79.0	0.65	0.78	0.86	3.35	1415	74.5	78.0	79.0	0.52	0.67	0.77	3.43
2.2	3	1400	80.5	81.0	80.5	0.67	0.79	0.85	4.89	1420	79.0	81.0	81.5	0.55	0.68	0.78	4.82
3	4	1410	81.5	82.0	81.9	0.64	0.77	0.84	6.63	1430	78.0	81.0	82.6	0.52	0.67	0.78	6.48
4	5.5	1430	84.3	85.0	84.5	0.71	0.81	0.86	8.36	1445	82.0	84.0	85.0	0.59	0.72	0.80	8.18
5.5	7.5	1445	85.5	86.0	85.6	0.70	0.81	0.86	11.4	1455	83.2	85.0	85.7	0.58	0.72	0.81	11.0
7.5	10	1450	86.5	86.8	86.8	0.71	0.82	0.87	15.1	1455	83.2	85.7	86.7	0.57	0.72	0.80	15.0
9.2	12.5	1455	87.5	87.6	87.0	0.69	0.79	0.84	19.1	1465	86.1	87.2	87.5	0.60	0.73	0.80	18.3
11	15	1455	87.8	88.2	87.6	0.69	0.80	0.84	22.7	1465	86.1	87.6	88.0	0.59	0.72	0.79	22.0
15	20	1455	89.5	89.7	88.9	0.71	0.79	0.85	30.2	1465	88.4	89.5	89.4	0.62	0.73	0.81	28.8
18.5	25	1460	90.5	90.6	90.0	0.73	0.81	0.87	35.9	1470	89.0	90.1	90.2	0.62	0.73	0.81	35.2
22	30	1460	90.8	91.0	90.5	0.72	0.81	0.87	42.5	1470	89.3	90.5	90.6	0.61	0.73	0.81	41.7
30	40	1465	91.7	91.7	91.2	0.73	0.81	0.86	58.1	1470	90.8	91.5	91.6	0.63	0.75	0.82	55.6
37	50	1470	92.3	92.4	91.9	0.77	0.85	0.87	70.3	1475	91.6	92.3	92.2	0.69	0.79	0.84	66.5
45	60	1470	92.5	92.2	92.3	0.76	0.85	0.87	85.1	1475	91.9	92.1	92.6	0.68	0.79	0.84	80.5
55	75	1470	93.1	93.1	92.7	0.79	0.87	0.89	101	1475	92.6	93.1	93.1	0.72	0.83	0.87	94.5
75	100	1480	93.3	93.5	93.3	0.79	0.85	0.88	139	1485	92.7	93.4	93.5	0.72	0.81	0.86	130
90	125	1480	93.6	93.9	93.6	0.79	0.85	0.88	166	1486	92.8	93.6	93.8	0.72	0.81	0.86	157
110	150	1490	93.8	94.3	93.9	0.79	0.85	0.87	205	1490	93.3	94.2	94.1	0.72	0.81	0.85	191
132	175	1490	94.2	94.5	94.2	0.78	0.85	0.87	245	1490	93.6	94.4	94.3	0.71	0.81	0.85	229
150	200	1490	94.5	94.6	94.6	0.78	0.85	0.88	274	1490	93.6	94.3	94.5	0.70	0.79	0.84	263
160	220	1490	94.4	94.7	94.4	0.77	0.84	0.87	296	1490	93.8	94.5	94.5	0.70	0.80	0.85	277
185	250	1490	94.5	94.7	94.4	0.78	0.84	0.87	342	1490	94.0	94.6	94.6	0.71	0.80	0.85	320
200	270	1490	94.6	94.8	94.5	0.79	0.86	0.88	365	1490	94.2	94.8	94.8	0.73	0.82	0.86	342
220	300	1490	94.7	94.9	94.7	0.78	0.85	0.87	406	1490	94.3	94.8	94.8	0.71	0.81	0.85	380
250	340	1490	95.4	94.9	94.7	0.79	0.85	0.87	461	1490	95.0	94.8	94.8	0.72	0.81	0.85	432
260	350	1490	95.4	94.9	94.7	0.79	0.85	0.87	479	1490	95.0	94.8	94.8	0.72	0.81	0.85	449
280	380	1490	95.6	95.0	94.8	0.77	0.84	0.87	516	1490	95.2	94.9	94.9	0.71	0.80	0.85	483
300	400	1490	94.7	94.8	94.8	0.78	0.84	0.88	546	1490	94.4	94.9	94.9	0.71	0.80	0.84	524
315	430	1490	94.8	94.9	94.9	0.77	0.84	0.87	580	1490	94.4	94.9	94.9	0.71	0.80	0.85	543
330	450	1485	94.6	94.9	94.9	0.74	0.79	0.85	622	1490	94.4	94.9	95.0	0.72	0.81	0.85	569
355*	480	1490	94.7	94.8	94.8	0.78	0.85	0.87	654	1490	94.5	95.0	95.0	0.72	0.81	0.85	612
370*	500	1490	94.5	94.7	94.8	0.78	0.85	0.87	682	1490	94.4	94.9	95.0	0.72	0.81	0.85	637
400*	550	1490	94.8	94.8	94.8	0.77	0.84	0.87	737	1490	94.5	95.0	95.0	0.71	0.80	0.85	689

W22 – стандартный КПД превышает IE1[1]–EFF2[2]

Номинальная мощность		Габарит	Ном. крут. момент (Нм)	Кратность пускового тока Il/In	Кратность пускового момента Tl/Tn	Кратность макс. момента Tb/Tn	Момент инерции Дж (кгм²)	Допустимое время для замкнут. ротора (сек)		Вес (кг)	Шум дБ (A)	400 В							
												Номин. скорость (об/м)	% полной нагрузки						Номинал. ток In (A)
													КПД			Коэффициент мощности			
кВт	HP							Горячий	Холод-й				50	75	100	50	75	100	
IV полюса – 1500 об/мин – 50 Гц																			
Опционные корпуса																			
0.18	0.25	71	1.27	3.3	1.7	1.9	0.00038	30	66	5.5	43	1350	50.0	57.0	58.0	0.50	0.63	0.73	0.614
0.25	0.33	63	1.78	4.1	2.2	2.2	0.00055	23	51	7.2	44	1340	55.0	60.0	60.0	0.52	0.66	0.76	0.791
0.37	0.5	80	2.50	5.0	2.0	2.4	0.00152	23	51	8.5	44	1415	63.0	66.0	67.0	0.57	0.71	0.81	0.984
0.55	0.75	71	3.92	4.0	2.5	2.3	0.00082	23	51	9.5	43	1340	66.0	69.0	69.0	0.50	0.64	0.74	1.55
0.55	0.75	90S	3.71	5.4	2.1	2.4	0.0030	29	64	15.5	49	1415	70.0	73.0	73.0	0.56	0.70	0.78	1.39
0.75	1	90S	5.06	5.4	2.0	2.3	0.0036	20	44	16.5	49	1415	70.5	73.5	73.5	0.57	0.70	0.79	1.86
1.1	1.5	80	7.43	5.8	2.9	3.0	0.0032	10	22	14.5	44	1415	70.5	75.0	75.5	0.56	0.71	0.80	2.63
1.1	1.5	90L	7.40	5.6	2.3	2.4	0.0039	8	18	14.5	47	1420	70.0	76.0	77.0	0.55	0.69	0.79	2.61
1.5	2	100L	10.2	5.4	2.1	2.4	0.0052	21	46	24.0	53	1405	79.0	79.5	79.0	0.64	0.76	0.82	3.34
1.5	2	90S	10.2	5.5	2.3	2.4	0.0048	8	18	17.0	47	1410	76.5	78.5	79.0	0.58	0.73	0.82	3.34
2.2	3	112M	14.6	5.9	1.7	2.5	0.0104	27	59	38.0	56	1440	81.0	82.0	82.0	0.59	0.72	0.79	4.90
2.2	3	90L	14.9	5.8	2.7	2.5	0.0066	8	18	23.0	47	1410	75.0	76.5	76.5	0.57	0.71	0.80	5.19
3	4	112M	19.9	5.9	1.7	2.4	0.0124	16	35	39.5	56	1440	82.5	83.0	83.0	0.61	0.74	0.81	6.44
4	5.5	132S	26.4	6.2	1.5	2.5	0.0285	15	33	57.0	60	1450	83.0	84.5	84.5	0.68	0.80	0.86	7.94
5.5	7.5	112M	36.5	6.3	2.2	2.8	0.0182	11	24	44.0	56	1440	84.0	85.7	85.7	0.57	0.71	0.79	11.7
5.5	7.5	132M	36.2	6.5	2.1	2.5	0.0349	11	24	47.0	58	1450	84.5	85.6	86.0	0.63	0.77	0.84	11.0
7.5	10	132S	49.3	6.7	2.1	2.9	0.0465	8	18	64.5	58	1455	85.0	86.5	87.0	0.63	0.77	0.84	14.8
9.2	12.5	132M	60.4	7.5	2.2	2.8	0.0582	6	13	70.0	58	1455	86.5	87.7	87.7	0.64	0.78	0.85	17.8
11	15	132M/L**	72.2	7.5	2.4	2.7	0.0676	5	11	83.0	58	1455	87.0	88.4	88.0	0.70	0.81	0.88	20.5
11	15	160L	72.0	6.0	2.1	2.5	0.0753	9	20	96.0	61	1460	87.0	88.0	88.0	0.64	0.76	0.82	22.0
15	20	160M	98.2	6.2	2.2	2.7	0.1054	8	18	121	61	1460	89.0	89.7	89.3	0.66	0.76	0.83	29.2
18.5	25	160L	121	6.6	2.4	2.9	0.1123	7	15	135	61	1465	89.5	90.2	90.0	0.64	0.76	0.82	36.2
18.5	25	180L	121	6.6	2.4	2.8	0.1615	12	26	152	61	1465	89.7	90.4	90.2	0.67	0.77	0.84	35.2
22	30	180M	143	6.6	2.4	2.9	0.1884	10	22	164	61	1465	90.0	90.8	90.7	0.66	0.77	0.84	41.7
30	40	180L	196	6.7	2.9	2.9	0.2075	10	22	190	61	1460	90.5	91.2	91.0	0.63	0.74	0.82	58.0
30	40	200M	195	6.3	2.1	2.6	0.3034	13	29	212	65	1470	91.3	91.7	91.5	0.68	0.78	0.84	56.3
37	50	200L	241	6.6	2.3	2.5	0.3735	12	26	237	65	1470	92.0	92.4	92.0	0.71	0.81	0.85	68.3
45	60	200L**	292	6.6	2.3	2.5	0.3735	6	13	255	65	1475	92.3	92.7	92.5	0.65	0.76	0.82	85.6
55	75	225S/M	356	7.0	2.4	2.7	0.8748	9	20	394	66	1475	92.8	93.1	93.1	0.72	0.82	0.82	104
75	100	250S/M	484	7.6	2.4	3.0	1.12	8	18	496	66	1480	93.1	93.4	93.5	0.73	0.82	0.87	133
110	150	280S/M	708	6.8	2.1	2.6	2.57	16	35	735	69	1485	93.5	94.2	94.1	0.75	0.83	0.87	194
132	175	280S/M	849	7.2	2.3	2.6	3.21	14	31	797	69	1485	93.7	94.4	94.3	0.74	0.83	0.86	235
200	270	315S/M	1280	6.9	2.4	2.3	6.34	16	35	1216	71	1490	94.4	94.8	94.7	0.76	0.84	0.87	350
200	270	355M/L	1280	6.3	1.8	2.0	6.34	18	40	1378	76	1490	94.5	94.9	94.9	0.74	0.81	0.85	358
220	300	355M/L	1410	6.4	2.0	2.2	6.89	18	40	1414	76	1490	94.6	94.9	94.8	0.73	0.81	0.85	394
250	340	355M/L	1600	6.8	2.1	2.4	8.12	18	40	1470	76	1490	94.6	95.0	94.9	0.73	0.82	0.85	447
260	350	355M/L	1670	6.4	2.4	2.4	8.12	14	31	1571	76	1490	94.6	95.0	94.9	0.73	0.82	0.85	465
280	380	355M/L	1800	6.6	2.1	2.4	9.02	14	31	1510	76	1490	94.6	95.0	94.9	0.74	0.82	0.85	501
300	400	315L**	1920	7.6	2.5	2.5	9.92	11	24	1540	78	1490	95.4	95.8	95.8	0.72	0.80	0.85	532
315	430	315L**	2020	7.6	2.5	2.5	9.92	11	24	1540	78	1490	95.4	95.8	95.8	0.72	0.80	0.85	558

Примечание:
(1) Значения КПД приведены в соответствии с IEC 60034-2-1. Они были рассчитаны косвенным методом, с учетом потерь, определенных путем измерения.
(2) Справочная информация CEMEP означает, что КПД двигателей будет превышать EFF2 при испытании в соответствии требованиями IEC 60034-2.
(**) Изоляция класса "F" ΔT 105 K.

W22 – стандартный КПД превышает IE1[1]–EFF2[2]

Номинальная мощность		380 В								415 В							
		Номин. скорость (об/м)	% полной нагрузки						Номинал. ток	Номин. скорость (об/м)	% полной нагрузки						Номинал. ток
			КПД			Коэффициент мощности					КПД			Коэффициент мощности			
кВт	л.с.		50	75	100	50	75	100	In (A)		50	75	100	50	75	100	In (A)
IV полюса – 1500 об/мин – 50 Гц																	
Опционные корпуса																	
0.18	0.25	1325	52.9	58.6	57.6	0.54	0.68	0.78	0.609	1365	47.2	55.3	57.5	0.48	0.60	0.70	0.622
0.25	0.33	1320	57.5	61.0	59.6	0.57	0.71	0.80	0.797	1350	52.3	58.4	59.8	0.48	0.62	0.73	0.797
0.37	0.5	1405	65.4	67.0	66.7	0.62	0.76	0.84	1.00	1425	60.6	64.7	66.6	0.53	0.67	0.77	1.00
0.55	0.75	1315	68.7	70.2	68.3	0.55	0.69	0.78	1.57	1350	62.9	67.6	68.7	0.45	0.59	0.70	1.59
0.55	0.75	1405	71.6	73.4	72.3	0.61	0.74	0.81	1.43	1420	68.6	72.3	73.1	0.52	0.66	0.75	1.40
0.75	1	1405	72.0	73.9	72.8	0.62	0.75	0.82	1.91	1420	68.9	72.8	73.7	0.52	0.66	0.76	1.86
1.1	1.5	1405	73.3	76.4	75.7	0.63	0.77	0.85	2.60	1420	67.3	73.1	75.1	0.51	0.65	0.76	2.68
1.1	1.5	1405	73.0	76.0	76.5	0.62	0.75	0.83	2.63	1425	67.0	75.0	77.0	0.49	0.64	0.75	2.65
1.5	2	1390	79.6	79.1	77.7	0.69	0.79	0.84	3.49	1415	78.1	79.4	79.6	0.60	0.73	0.80	3.28
1.5	2	1400	78.5	79.0	79.0	0.65	0.78	0.86	3.35	1415	74.5	78.0	79.0	0.52	0.67	0.77	3.43
2.2	3	1435	82.2	82.3	81.5	0.65	0.76	0.82	5.00	1445	79.9	81.5	82.0	0.55	0.68	0.76	4.91
2.2	3	1390	76.0	77.0	76.0	0.65	0.75	0.83	5.30	1420	73.0	76.0	76.5	0.53	0.66	0.76	5.26
3	4	1435	83.8	83.3	82.5	0.67	0.78	0.84	6.58	1445	81.1	82.5	83.1	0.56	0.70	0.78	6.44
4	5.5	1445	84.1	84.7	83.9	0.74	0.84	0.88	8.23	1455	81.9	84.1	84.5	0.63	0.76	0.83	7.93
5.5	7.5	1435	85.5	86.2	85.4	0.66	0.77	0.82	11.9	1445	82.4	84.9	85.4	0.52	0.66	0.75	11.9
5.5	7.5	1445	85.5	86.0	85.6	0.70	0.81	0.86	11.4	1455	83.2	85.0	85.7	0.58	0.72	0.81	11.0
7.5	10	1450	86.5	86.8	86.8	0.71	0.82	0.87	15.1	1455	83.2	85.7	86.7	0.57	0.72	0.80	15.0
9.2	12.5	1450	87.3	87.8	87.4	0.70	0.82	0.87	18.4	1455	85.3	87.1	87.5	0.59	0.73	0.82	17.8
11	15	1450	87.5	88.4	88.0	0.75	0.84	0.89	21.4	1460	86.5	88.4	88.4	0.67	0.79	0.86	20.1
11	15	1455	87.8	88.2	87.6	0.69	0.80	0.84	22.7	1465	86.1	87.6	88.0	0.59	0.72	0.79	22.0
15	20	1455	89.5	89.7	88.9	0.71	0.79	0.85	30.2	1465	88.4	89.5	89.4	0.62	0.73	0.81	28.8
18.5	25	1460	90.1	90.3	89.7	0.69	0.79	0.84	37.3	1470	88.9	90.0	90.1	0.60	0.73	0.80	35.7
18.5	25	1460	90.5	90.6	90.0	0.73	0.81	0.87	35.9	1470	89.0	90.1	90.2	0.62	0.73	0.81	35.2
22	30	1460	90.8	91.0	90.5	0.72	0.81	0.87	42.5	1470	89.3	90.5	90.6	0.61	0.73	0.81	41.7
30	40	1455	91.3	91.4	90.8	0.69	0.78	0.85	59.1	1465	89.8	90.9	91.0	0.59	0.71	0.79	58.1
30	40	1465	91.7	91.7	91.2	0.73	0.81	0.86	58.1	1470	90.8	91.5	91.6	0.63	0.75	0.82	55.6
37	50	1465	92.3	92.4	91.7	0.76	0.84	0.87	70.5	1470	91.5	92.2	92.1	0.66	0.78	0.83	67.3
45	60	1470	93.1	93.0	92.5	0.72	0.81	0.86	85.9	1475	91.3	92.2	92.3	0.58	0.71	0.78	87.0
55	75	1470	93.0	93.0	92.7	0.76	0.84	0.83	109	1475	92.5	93.1	93.3	0.69	0.80	0.81	101
75	100	1475	93.4	93.4	93.2	0.78	0.85	0.89	137	1480	93.6	93.2	93.5	0.69	0.79	0.85	131
110	150	1485	93.7	94.0	93.9	0.78	0.85	0.88	202	1485	93.3	94.1	94.1	0.72	0.81	0.86	189
132	175	1480	93.9	94.3	94.1	0.77	0.85	0.87	245	1485	93.5	94.4	94.4	0.71	0.81	0.85	229
200	270	1490	94.6	94.8	94.5	0.79	0.86	0.88	365	1490	94.2	94.8	94.8	0.73	0.82	0.86	342
200	270	1490	94.7	94.9	94.9	0.78	0.83	0.86	372	1490	94.3	94.8	94.9	0.71	0.79	0.84	349
220	300	1490	94.7	94.7	94.7	0.77	0.83	0.86	410	1490	94.4	94.8	94.8	0.70	0.79	0.84	384
250	340	1490	94.7	94.8	94.8	0.77	0.84	0.86	466	1490	94.4	94.9	94.9	0.70	0.80	0.84	436
260	350	1490	94.7	94.8	94.8	0.77	0.84	0.86	485	1490	94.4	94.9	94.9	0.70	0.80	0.84	454
280	380	1490	94.7	94.8	94.8	0.77	0.84	0.86	522	1490	94.4	94.9	95.0	0.71	0.80	0.84	488
300	400	1490	95.6	95.8	95.8	0.76	0.82	0.86	553	1490	95.2	95.7	95.8	0.69	0.78	0.84	519
315	430	1490	95.6	95.8	95.8	0.76	0.82	0.86	580	1490	95.2	95.7	95.8	0.69	0.78	0.84	550

W22 – стандартный КПД превышает IE1 (1)

Номинальная мощность		Габарит	Ном. крут. момент (Нм)	Кратность пускового тока II/In	Кратность пускового момента TI/Tn	Кратность макс. момента Tb/Tn	Момент инерции Дж (кгм²)	Допустимое время для замкнут. ротора (сек)		Вес (кг)	Шум дБ (А)	400 В							
												Номин. скорость (об/м)	% полной нагрузки						Номинал. ток In (А)
													КПД			Коэффициент мощности			
кВт	л.с.							Горячий	Холодный				50	75	100	50	75	100	
VI полюсов – 1000 об/мин – 50 Гц																			
0.12	0.16	63	1.34	2.6	1.7	1.6	0.00051	46	101	6.7	43	855	40.7	46.7	45.5	0.49	0.60	0.71	0.536
0.18	0.25	71	1.91	3.1	2.2	2.2	0.00077	30	66	9.0	43	900	46.0	53.0	55.0	0.38	0.49	0.58	0.814
0.25	0.33	71	2.67	3.1	2.2	2.2	0.00093	30	66	11.5	43	895	48.0	55.0	57.0	0.38	0.48	0.58	1.09
0.37	0.5	80	3.91	3.6	1.7	1.7	0.0019	16	35	12.1	43	905	55.0	60.0	63.0	0.50	0.64	0.75	1.13
0.55	0.75	80	5.65	4.5	2.3	2.3	0.0030	10	22	15.5	43	930	60.0	65.0	67.0	0.50	0.63	0.73	1.62
0.75	1	90S	7.79	4.2	1.8	2.1	0.0047	17	37	18.0	45	920	68.0	70.0	70.0	0.51	0.65	0.75	2.06
1.1	1.5	90L	11.4	4.8	2.7	2.7	0.0062	9	20	22.0	45	925	72.5	74.0	72.5	0.47	0.60	0.72	3.04
1.5	2	100L	15.6	4.4	1.9	2.2	0.0093	21	46	27.0	44	920	76.0	77.0	76.0	0.52	0.66	0.73	3.90
2.2	3	112M	22.4	5.1	2.3	2.5	0.0165	17	37	37.0	48	940	78.0	78.5	78.0	0.53	0.66	0.74	5.50
3	4	132S	30.0	5.3	2.0	2.2	0.0340	20	44	55.0	52	955	80.0	82.7	82.5	0.58	0.70	0.77	6.82
4	5.5	132M	39.8	5.8	2.3	2.4	0.0446	19	42	59.0	52	960	81.5	83.6	84.2	0.54	0.66	0.74	9.27
5.5	7.5	132M	54.7	6.2	2.3	2.9	0.0604	19	42	72.0	52	960	82.5	84.5	84.5	0.51	0.64	0.72	13.0
7.5	10	160M	74.3	5.4	1.9	2.3	0.1077	12	26	103	56	965	85.3	85.5	85.3	0.64	0.76	0.83	15.3
9.2	12.5	160L	91.1	5.7	2.0	2.4	0.1293	10	22	113	56	965	86.0	86.5	86.0	0.66	0.76	0.83	18.6
11	15	160L	109	5.8	2.1	2.4	0.1580	11	24	127	56	965	87.0	87.5	87.2	0.65	0.77	0.83	21.9
15	20	180L	148	6.8	2.3	2.7	0.2620	6	13	166	56	970	88.0	88.5	88.2	0.72	0.82	0.87	28.2
18.5	25	200L	181	5.7	2.1	2.4	0.3408	12	26	190	60	975	88.3	89.3	88.9	0.64	0.76	0.82	36.6
22	30	200L	216	6.0	2.2	2.4	0.4037	13	29	218	60	975	89.5	90.0	89.7	0.67	0.77	0.83	42.7
30	40	225S/M	293	6.8	2.1	2.7	0.9414	12	26	359	61	980	91.0	91.5	91.2	0.74	0.83	0.86	55.2
37	50	250S/M	359	6.7	2.1	2.4	1.16	14	31	425	61	985	91.7	91.9	91.7	0.74	0.83	0.86	67.7
45	60	280S/M	437	6.0	1.9	2.3	2.07	18	40	576	65	985	92.0	92.5	92.2	0.69	0.79	0.83	84.9
55	75	280S/M	534	6.0	2.2	2.5	2.41	20	44	607	65	985	92.7	92.7	92.6	0.64	0.75	0.81	106
75	100	315S/M	724	6.4	2.0	2.4	3.22	22	48	837	67	990	93.0	93.2	93.0	0.68	0.78	0.83	140
90	125	315S/M	869	6.2	2.0	2.2	3.57	18	40	883	67	990	93.4	93.6	93.4	0.70	0.80	0.83	168
110	150	315S/M	1060	6.2	2.0	2.2	4.83	20	44	941	67	990	93.7	94.0	93.8	0.70	0.80	0.83	204
132	175	315S/M	1270	6.2	2.1	2.2	5.29	18	40	1012	67	990	94.0	94.2	94.1	0.73	0.82	0.85	238
150	200	355M/L	1440	5.6	1.8	2.0	5.79	38	84	1340	73	995	94.2	94.5	94.5	0.64	0.74	0.79	290
160	220	315L	1540	6.5	2.2	2.3	9.53	14	31	1203	68	990	94.1	94.4	94.4	0.69	0.79	0.83	295
185	250	315L	1790	7.1	2.3	2.4	8.60	12	26	1346	68	990	94.2	94.5	94.6	0.70	0.79	0.83	340
200	270	315L	1930	7.3	2.4	2.5	12.0	12	26	1488	68	990	94.3	94.6	94.6	0.70	0.80	0.83	368
220	300	315L	2120	6.8	2.3	2.3	10.7	15	33	1563	68	990	94.4	94.7	94.7	0.70	0.80	0.83	404
250	340	355M/L	2410	6.0	2.1	2.1	14.3	32	70	1752	73	990	94.4	94.7	94.7	0.65	0.75	0.80	476
260	350	355M/L	2510	6.0	2.0	2.0	14.3	32	70	1752	73	990	94.4	94.7	94.7	0.65	0.75	0.80	495
280	380	355M/L	2700	6.2	2.1	2.1	14.3	28	62	1839	73	990	94.5	94.8	94.8	0.64	0.75	0.80	533
315*	430	355M/L	3020	6.2	2.2	2.2	15.0	28	62	1979	73	995	94.5	94.8	94.8	0.66	0.76	0.81	592
Опционные корпуса																			
0.25	0.33	80	2.60	3.4	1.8	1.9	0.0015	26	57	8.5	43	920	51.0	58.0	60.0	0.52	0.65	0.76	0.791
0.75	1	90L	7.79	4.2	1.8	2.1	0.0047	17	37	18.0	45	920	68.0	70.0	70.0	0.51	0.65	0.75	2.06
1.5	2	112M	15.2	5.2	2.0	2.4	0.0147	21	46	36.0	48	945	75.5	77.5	77.0	0.53	0.66	0.75	3.75
3	4	112M	30.5	5.4	2.3	2.5	0.0257	15	33	44.0	48	940	81.0	82.5	82.0	0.55	0.68	0.75	7.04
3	4	132M	30.0	5.3	2.0	2.2	0.0340	20	44	55.0	52	955	80.0	82.7	82.5	0.58	0.70	0.77	6.82
4	5.5	132S	39.8	5.8	2.3	2.4	0.0446	19	42	59.0	52	960	81.5	83.6	84.2	0.54	0.66	0.74	9.27
7.5	10	160L	74.3	5.4	1.9	2.3	0.1077	12	26	103	56	965	85.3	85.5	85.3	0.64	0.76	0.83	15.3
11	15	160M	109	5.8	2.1	2.4	0.1580	11	24	127	56	965	87.0	87.5	87.2	0.65	0.77	0.83	21.9
15	20	180M	148	6.8	2.3	2.7	0.2620	6	13	166	56	970	88.0	88.5	88.2	0.72	0.82	0.87	28.2
18.5	25	200M	181	5.7	2.1	2.4	0.3408	12	26	190	60	975	88.3	89.3	88.9	0.64	0.76	0.82	36.6
22	30	200M	216	6.0	2.2	2.4	0.4037	13	29	218	60	975	89.5	90.0	89.7	0.67	0.77	0.83	42.7
37	50	225S/M	359	6.8	2.1	2.5	1.22	11	24	390	61	985	91.7	91.9	91.7	0.74	0.83	0.86	67.7
45	60	250S/M	437	6.5	2.1	2.3	1.43	15	33	466	61	985	92.2	92.4	92.2	0.75	0.84	0.87	81.0
75	100	280S/M	728	6.5	2.0	2.5	3.22	14	31	682	65	985	93.0	93.1	93.0	0.68	0.79	0.83	140
160	220	355M/L	1540	5.6	1.8	2.0	9.94	32	70	1416	73	990	94.2	94.6	94.5	0.64	0.74	0.79	309
185	250	355M/L	1790	6.0	2.0	2.2	10.4	30	66	1530	73	990	94.3	94.6	94.6	0.63	0.74	0.79	357
200	270	355M/L	1930	6.0	2.0	2.1	12.0	32	70	1600	73	990	94.4	94.7	94.7	0.64	0.75	0.80	381
220	300	355M/L	2120	6.4	2.1	2.2	13.5	30	66	1678	73	990	94.4	94.8	94.7	0.64	0.74	0.80	419
250	340	315L**	2410	7.0	2.5	2.5	10.9	11	24	0.0	68	990	94.8	95.1	95.1	0.65	0.77	0.81	468
260	350	315L**	2510	8.0	2.8	2.8	10.9	9	20	0.0	68	990	94.8	95.0	95.0	0.60	0.72	0.78	506

Примечание:
(1) Значения КПД приведены в соответствии с IEC 60034-2-1. Они были рассчитаны косвенным методом, с учетом паразитных потерь, определенных путем измерения.
(*) Предусмотрен воздухоотражатель со стороны приводно го конца.
(**) Изоляция класса "F" ΔT 105 K.

W22 – стандартный КПД превышает IE1[1]

Номинальная мощность		380 В								415 В							
		Номин. скорость (об/м)	% полной нагрузки						Номинал. ток	Номин. скорость (об/м)	% полной нагрузки						Номинал. ток
			КПД			Коэффициент мощности					КПД			Коэффициент мощности			
кВт	л.с.		50	75	100	50	75	100	In (A)		50	75	100	50	75	100	In (A)
VI полюсов – 1000 об/мин – 50 Гц																	
0.12	0.16	845	46.2	50.6	47.6	0.52	0.64	0.76	0.504	860	36.2	42.8	43.2	0.48	0.57	0.67	0.577
0.18	0.25	885	49.3	55.1	55.9	0.41	0.52	0.62	0.789	905	42.9	50.5	53.7	0.37	0.46	0.55	0.848
0.25	0.33	880	51.8	57.3	57.6	0.41	0.53	0.63	1.05	905	45.0	52.6	55.5	0.36	0.45	0.54	1.16
0.37	0.5	890	57.0	62.0	65.0	0.54	0.69	0.80	1.08	910	55.0	60.0	62.0	0.47	0.60	0.72	1.15
0.55	0.75	920	62.0	65.8	68.0	0.54	0.67	0.77	1.60	935	58.0	64.0	66.0	0.47	0.59	0.68	1.70
0.75	1	905	70.1	70.6	68.9	0.56	0.70	0.78	2.12	925	65.9	69.1	70.1	0.47	0.61	0.71	2.10
1.1	1.5	915	73.2	76.4	75.6	0.52	0.67	0.77	2.87	930	71.3	71.4	72.5	0.42	0.55	0.67	3.15
1.5	2	910	77.6	77.2	74.8	0.57	0.70	0.76	4.01	925	74.4	76.3	76.3	0.48	0.62	0.70	3.91
2.2	3	930	79.8	78.9	77.3	0.58	0.71	0.78	5.54	945	76.0	77.4	77.9	0.48	0.62	0.71	5.53
3	4	950	81.0	83.0	82.0	0.61	0.72	0.79	7.04	960	79.0	82.5	82.6	0.53	0.66	0.74	6.83
4	5.5	960	82.7	84.2	84.0	0.58	0.73	0.78	9.28	965	80.0	82.9	83.9	0.52	0.64	0.72	9.21
5.5	7.5	955	83.8	85.1	84.4	0.56	0.69	0.76	13.0	965	81.1	83.8	84.3	0.47	0.60	0.69	13.2
7.5	10	960	86.2	85.6	84.7	0.69	0.80	0.85	15.8	970	84.3	85.2	85.4	0.60	0.73	0.81	15.1
9.2	12.5	960	86.8	86.6	85.4	0.71	0.79	0.85	19.3	970	85.1	86.2	86.2	0.62	0.73	0.81	18.3
11	15	960	87.6	87.5	86.6	0.69	0.80	0.85	22.7	970	86.4	87.3	87.4	0.61	0.74	0.81	21.6
15	20	970	88.5	88.4	87.7	0.76	0.85	0.89	29.2	970	87.4	88.3	88.4	0.68	0.79	0.85	27.8
18.5	25	970	89.3	89.6	88.7	0.70	0.80	0.85	37.3	975	87.3	88.8	88.8	0.59	0.72	0.79	36.7
22	30	970	90.3	90.2	89.4	0.72	0.81	0.85	44.0	975	88.6	89.6	89.7	0.62	0.73	0.81	42.1
30	40	975	91.2	91.3	90.7	0.78	0.85	0.87	57.8	980	90.6	91.4	91.2	0.71	0.81	0.85	53.8
37	50	980	91.9	91.7	91.2	0.77	0.85	0.87	70.9	985	91.4	91.9	91.8	0.71	0.81	0.85	66.0
45	60	980	92.3	92.5	91.9	0.74	0.82	0.85	87.5	985	91.6	92.3	92.2	0.65	0.76	0.81	83.8
55	75	980	93.0	92.7	92.3	0.69	0.78	0.83	109	985	92.3	92.5	92.6	0.60	0.72	0.79	105
75	100	990	93.5	93.4	92.9	0.73	0.81	0.85	144	990	92.7	93.1	93.0	0.64	0.75	0.81	139
90	125	990	93.7	93.6	93.1	0.74	0.83	0.84	175	990	93.1	93.5	93.4	0.67	0.78	0.82	163
110	150	989	93.6	93.7	93.7	0.74	0.83	0.84	212	990	93.4	93.9	93.8	0.67	0.78	0.82	199
132	175	985	94.3	94.2	93.9	0.78	0.85	0.87	245	990	93.7	94.1	94.1	0.69	0.80	0.83	235
150	200	990	94.5	94.8	94.8	0.69	0.77	0.82	293	995	93.8	94.4	94.4	0.61	0.71	0.76	291
160	220	985	94.3	94.4	94.2	0.73	0.81	0.84	307	990	93.8	94.3	94.4	0.66	0.77	0.82	288
185	250	990	94.4	94.5	94.4	0.74	0.81	0.84	354	990	93.9	94.4	94.7	0.67	0.77	0.82	331
200	270	990	94.5	94.6	94.4	0.74	0.82	0.84	383	990	94.0	94.5	94.6	0.67	0.78	0.82	359
220	300	990	94.6	94.7	94.5	0.74	0.82	0.84	421	990	94.2	94.7	94.8	0.67	0.78	0.82	394
250	340	990	94.6	94.7	94.6	0.69	0.78	0.82	490	990	94.2	94.6	94.7	0.62	0.73	0.78	471
260	350	990	94.6	94.7	94.6	0.69	0.78	0.82	509	990	94.2	94.6	94.7	0.62	0.73	0.78	490
280	380	990	94.7	94.8	94.7	0.68	0.78	0.82	548	990	94.3	94.7	94.8	0.61	0.72	0.78	527
315*	430	995	94.7	94.8	94.7	0.70	0.79	0.83	609	995	94.3	94.7	94.8	0.62	0.73	0.79	585
Опционные корпуса																	
0.25	0.33	905	54.9	60.0	59.6	0.56	0.70	0.80	0.797	930	47.7	55.6	59.0	0.50	0.62	0.73	0.808
0.75	1	905	70.1	70.6	68.9	0.56	0.70	0.78	2.12	925	65.9	69.1	70.1	0.47	0.61	0.71	2.10
1.5	2	940	76.9	77.8	76.3	0.58	0.72	0.78	3.83	950	74.1	76.8	77.1	0.50	0.63	0.72	3.76
3	4	935	82.2	82.7	81.3	0.60	0.73	0.78	7.19	945	79.5	81.9	82.1	0.50	0.64	0.72	7.06
3	4	950	81.0	83.0	82.0	0.61	0.72	0.79	7.04	960	79.0	82.5	82.6	0.53	0.66	0.74	6.83
4	5.5	960	82.7	84.2	84.0	0.58	0.73	0.78	9.28	965	80.0	82.9	83.9	0.52	0.64	0.72	9.21
7.5	10	960	86.2	85.6	84.7	0.69	0.80	0.85	15.8	970	84.3	85.2	85.4	0.60	0.73	0.81	15.1
11	15	960	87.6	87.5	86.6	0.69	0.80	0.85	22.7	970	86.4	87.3	87.4	0.61	0.74	0.81	21.6
15	20	970	88.5	88.4	87.7	0.76	0.85	0.89	29.2	970	87.4	88.3	88.4	0.68	0.79	0.85	27.8
18.5	25	970	89.3	89.6	88.7	0.70	0.80	0.85	37.3	975	87.3	88.8	88.8	0.59	0.72	0.79	36.7
22	30	970	90.3	90.2	89.4	0.72	0.81	0.85	44.0	975	88.6	89.6	89.7	0.62	0.73	0.81	42.1
37	50	980	91.9	91.7	91.2	0.77	0.85	0.87	70.9	985	91.5	91.7	91.9	0.71	0.81	0.85	65.9
45	60	980	92.2	92.1	91.6	0.78	0.86	0.88	84.8	985	92.0	92.4	92.2	0.72	0.82	0.86	79.0
75	100	980	93.3	93.0	92.7	0.72	0.82	0.85	145	985	92.6	93.0	93.0	0.64	0.76	0.81	139
160	220	990	93.5	95.2	95.2	0.73	0.80	0.84	304	990	92.5	94.9	95.4	0.63	0.74	0.80	292
185	250	990	93.5	94.4	94.8	0.73	0.80	0.83	357	990	92.5	94.0	94.8	0.63	0.72	0.79	344
200	270	990	94.0	94.7	94.8	0.74	0.81	0.83	386	990	93.0	94.3	94.8	0.66	0.75	0.79	372
220	300	990	93.8	95.0	95.3	0.72	0.80	0.82	428	995	93.0	94.6	95.3	0.62	0.74	0.79	407
250	340	985	94.9	95.0	95.0	0.67	0.79	0.83	482	990	94.8	95.1	95.1	0.62	0.74	0.79	463
260	350	990	94.8	95.0	95.0	0.65	0.76	0.81	513	990	94.8	95.1	95.1	0.56	0.69	0.76	500

W22 – стандартный КПД

Номинальная мощность		Габарит	Ном. крут. момент (Нм)	Кратность пускового тока Il/In	Кратность пускового момента Tl/Tn	Кратность макс. момента Tb/Tn	Момент инерции Дж (кгм^2)	Допустимое время для замкнут. ротора (сек)		Вес (кг)	Шум дБ (A)	400 В							
												Номин. скорость (об/м)	% полной нагрузки						Номинал. ток In (A)
													КПД			Коэффициент мощности			
кВт	л.с.							Горячий	Холод-й				50	75	100	50	75	100	
VIII полюсов - 750 об/мин - 50 Гц																			
0.12	0.16	71	1.74	2.2	2.1	2.0	0.00079	84	185	10.7	41	660	36.3	43.4	45.6	0.37	0.45	0.53	0.717
0.18	0.25	80	2.47	2.8	2.2	2.4	0.0021	29	64	12.6	42	695	36.2	44.1	48.6	0.45	0.53	0.62	0.862
0.25	0.33	80	3.49	3.8	2.1	2.2	0.0027	27	59	13.0	42	685	46.0	51.0	53.0	0.45	0.56	0.66	1.03
0.37	0.5	90S	5.16	3.0	1.9	1.8	0.0039	32	70	15.4	43	685	50.6	56.5	57.4	0.44	0.55	0.64	1.45
0.55	0.75	90L	7.79	3.3	1.9	2.0	0.0056	25	55	16.5	43	675	58.0	60.0	60.0	0.43	0.56	0.66	2.01
0.75	1	100L	10.2	3.5	1.8	2.4	0.0079	33	73	23.8	50	705	62.0	67.2	67.8	0.42	0.53	0.62	2.58
1.1	1.5	100L	15.0	4.0	1.7	2.3	0.0118	27	59	28.5	50	700	69.3	72.3	71.2	0.45	0.57	0.66	3.38
1.5	2	112M	20.5	4.2	2.2	2.2	0.0178	26	57	33.4	46	700	73.7	75.4	73.5	0.48	0.61	0.70	4.21
2.2	3	132S	29.6	6.1	2.5	2.8	0.0602	22	48	55.3	48	710	75.8	78.0	77.1	0.55	0.68	0.77	5.35
3	4	132M	40.4	6.1	2.2	2.6	0.0728	18	40	65.0	48	710	78.5	80.1	79.0	0.55	0.68	0.76	7.21
4	5.5	160M	53.1	4.7	2.0	2.1	0.1006	17	37	101	51	720	79.5	82.0	81.5	0.52	0.65	0.72	9.84
5.5	7.5	160M	73.0	4.7	2.0	2.1	0.1221	16	35	110	51	720	82.0	83.2	83.0	0.52	0.65	0.73	13.1
7.5	10	160L	99.5	4.9	2.2	2.2	0.1508	16	35	130	51	720	84.0	85.5	85.0	0.52	0.65	0.73	17.4
9.2	12.5	180M	121	6.3	2.0	2.4	0.2308	10	22	156	51	725	86.0	86.5	86.0	0.64	0.76	0.82	18.8
11	15	180L	145	6.4	2.1	2.4	0.2715	10	22	175	51	725	87.0	87.5	87.0	0.67	0.78	0.84	21.7
15	20	200L	198	4.6	1.9	2.0	0.3692	22	48	205	53	725	87.5	88.0	88.0	0.58	0.70	0.76	32.4
18.5	25	225S/M	241	6.4	1.8	2.4	0.8328	18	40	339	56	735	91.0	91.0	90.6	0.66	0.77	0.82	35.9
22	30	225S/M	286	6.4	1.8	2.4	0.9716	16	35	358	56	735	91.3	91.3	91.0	0.69	0.79	0.83	42.0
30	40	250S/M	390	6.9	1.9	2.7	1.16	13	29	433	56	735	91.6	91.8	91.6	0.67	0.78	0.83	57.0
37	50	280S/M	478	5.0	1.6	2.0	2.07	26	57	575	59	740	91.8	92.4	92.3	0.64	0.75	0.79	73.2
45	60	280S/M	581	5.4	1.7	2.0	2.53	21	46	617	59	740	92.1	92.6	92.5	0.64	0.75	0.79	88.9
55	75	315S/M	710	5.3	1.6	2.0	3.05	30	66	745	62	740	92.6	93.0	93.0	0.65	0.76	0.80	107
75	100	315S/M	968	5.3	1.6	2.0	4.37	30	66	913	62	740	93.0	93.5	93.5	0.66	0.76	0.80	145
90	125	315S/M	1160	5.8	1.8	2.1	5.29	26	57	982	62	740	93.6	94.0	94.2	0.66	0.76	0.80	172
110	150	315L	1420	5.8	1.8	2.1	12.2	24	53	1180	68	740	93.8	94.5	94.5	0.64	0.75	0.80	210
132	175	315L	1700	6.2	2.0	2.2	12.8	23	51	1290	68	740	94.0	94.5	94.6	0.63	0.74	0.79	255
150	200	355M/L	1920	7.0	1.5	2.0	15.9	35	77	1571	70	745	94.8	95.0	95.0	0.64	0.75	0.80	308
160	220	355M/L	2050	6.2	1.4	2.2	15.9	48	106	1571	70	745	94.5	95.0	95.0	0.62	0.74	0.79	308
185	250	355M/L	2370	6.0	1.4	2.1	16.7	46	101	1653	70	745	94.6	95.1	95.1	0.64	0.75	0.80	351
200	270	355M/L	2570	6.2	1.5	2.2	18.9	44	97	1725	70	745	94.8	95.2	95.2	0.63	0.74	0.79	384
220	300	355M/L	2820	6.3	1.4	2.1	19.8	42	92	1839	70	745	95.0	95.3	95.3	0.64	0.75	0.80	417

Опционные корпуса																			
2.2	3	132M	29.6	6.1	2.5	2.8	0.0602	22	48	55.3	48	710	75.8	78.0	77.1	0.55	0.68	0.77	5.35
5.5	7.5	160L	73.0	4.7	2.0	2.1	0.1221	16	35	110	51	720	82.0	83.2	83.0	0.52	0.65	0.73	13.1
7.5	10	160M	99.5	4.9	2.2	2.2	0.1508	16	35	130	51	720	84.0	85.5	85.0	0.52	0.65	0.73	17.4
37	50	250S/M	484	6.9	1.9	2.7	1.48	12	26	475	56	730	91.9	92.0	91.9	0.67	0.78	0.83	70.0
55	75	280S/M	710	5.4	1.7	2.0	3.05	20	44	826	59	740	92.4	92.7	93.0	0.64	0.75	0.79	108
110	150	315S/M	1420	7.0	1.9	2.2	7.32	50	110	1270	62	740	92.5	94.1	94.6	0.61	0.73	0.79	212
110	150	355M/L	1410	5.6	1.1	2.0	12.2	50	110	1343	70	745	94.0	94.5	94.6	0.62	0.73	0.79	212
132	175	355M/L	1690	6.0	1.2	2.1	12.8	48	106	1448	70	745	94.3	94.9	94.8	0.62	0.74	0.79	254
160	220	315L	2070	6.4	2.2	2.2	10.0	20	44	1350	68	740	94.5	94.8	94.8	0.63	0.74	0.79	308
185	250	315L**	2390	7.0	2.4	2.4	11.2	12	26	1520	68	740	94.5	94.9	94.9	0.62	0.72	0.78	361

Примечание:
(1) Значения КПД приведены в соответствии с IEC 60034-2-1. Они были рассчитаны косвенным методом, с учетом паразитных потерь, определенных путем измерения.
(**) Изоляция класса "F" ΔT 105 K.

W22 – стандартный КПД

Номинальная мощность		380 В								415 В							
		Номин. скорость (об/м)	% полной нагрузки						Номинал. ток	Номин. скорость (об/м)	% полной нагрузки						Номинал. ток
			КПД			Коэффициент мощности					КПД			Коэффициент мощности			
кВт	л.с.		50	75	100	50	75	100	In (A)		50	75	100	50	75	100	In (A)
VIII полюсов – 750 об/мин – 50 Гц																	
0.12	0.16	650	41.0	47.1	47.6	0.39	0.48	0.57	0.672	670	32.7	40.3	43.2	0.36	0.43	0.50	0.773
0.18	0.25	690	40.7	47.7	50.6	0.47	0.57	0.66	0.819	700	32.8	41.2	46.1	0.43	0.51	0.59	0.921
0.25	0.33	675	48.8	52.8	53.4	0.48	0.60	0.70	1.02	690	43.2	49.4	52.1	0.43	0.53	0.63	1.06
0.37	0.5	680	54.4	59.0	58.3	0.48	0.60	0.69	1.40	690	46.6	53.8	56.1	0.41	0.51	0.61	1.50
0.55	0.75	665	61.7	62.0	60.0	0.47	0.60	0.70	1.99	680	54.8	59.0	59.0	0.41	0.52	0.62	2.09
0.75	1	695	65.6	69.0	68.0	0.46	0.58	0.66	2.54	710	58.3	64.6	66.7	0.39	0.49	0.58	2.70
1.1	1.5	690	72.1	73.6	70.8	0.50	0.62	0.70	3.37	705	66.2	70.7	70.7	0.41	0.53	0.62	3.49
1.5	2	690	75.9	76.2	73.2	0.52	0.65	0.73	4.27	705	71.6	74.2	73.1	0.44	0.57	0.66	4.33
2.2	3	705	77.1	78.3	76.7	0.60	0.73	0.80	5.45	715	74.7	77.5	77.1	0.52	0.65	0.74	5.36
3	4	705	79.7	80.5	78.6	0.60	0.73	0.80	7.25	715	77.1	79.6	79.0	0.51	0.64	0.73	7.24
4	5.5	715	81.3	82.7	81.2	0.57	0.70	0.75	9.98	720	77.8	81.2	81.3	0.48	0.61	0.69	9.92
5.5	7.5	715	83.3	83.5	82.5	0.57	0.69	0.76	13.3	720	80.7	82.6	83.0	0.49	0.62	0.70	13.2
7.5	10	715	85.2	85.8	84.6	0.57	0.69	0.76	17.7	720	82.8	85.0	85.0	0.48	0.62	0.70	17.5
9.2	12.5	720	86.8	86.6	85.4	0.69	0.80	0.84	19.5	730	85.2	86.3	86.2	0.60	0.73	0.80	18.6
11	15	720	87.6	87.4	86.3	0.72	0.81	0.86	22.5	725	86.4	87.3	87.3	0.63	0.75	0.82	21.4
15	20	720	88.5	88.2	87.5	0.64	0.74	0.78	33.4	725	86.4	87.6	88.0	0.53	0.66	0.73	32.5
18.5	25	730	91.3	90.8	90.0	0.70	0.80	0.84	37.2	735	90.6	91.0	90.8	0.63	0.75	0.81	35.0
22	30	730	91.5	91.1	90.3	0.73	0.82	0.84	44.1	735	91.0	91.3	91.2	0.66	0.77	0.82	40.9
30	40	730	92.0	91.7	91.1	0.72	0.81	0.85	58.9	735	91.2	91.7	91.8	0.63	0.75	0.81	56.1
37	50	735	92.2	92.3	91.8	0.69	0.78	0.81	75.6	740	91.4	92.3	92.5	0.60	0.72	0.77	72.3
45	60	735	92.5	92.6	92.1	0.69	0.78	0.81	91.6	740	91.7	92.5	92.6	0.60	0.72	0.77	87.8
55	75	740	93.0	93.1	92.8	0.69	0.79	0.81	111	740	92.2	92.9	93.2	0.61	0.73	0.78	105
75	100	735	93.2	93.3	93.0	0.70	0.79	0.81	151	740	92.7	93.4	93.6	0.63	0.74	0.79	141
90	125	740	93.8	94.0	94.0	0.70	0.79	0.81	180	740	93.1	93.8	94.3	0.62	0.73	0.78	170
110	150	740	93.4	94.4	94.6	0.69	0.78	0.82	215	740	93.4	94.4	94.6	0.60	0.72	0.78	207
132	175	740	94.3	94.5	94.4	0.68	0.77	0.81	262	740	93.6	94.4	94.6	0.59	0.71	0.77	252
150	200	745	95.3	95.3	95.1	0.69	0.79	0.83	289	745	94.2	94.7	94.9	0.59	0.71	0.77	286
160	220	745	94.9	95.2	95.0	0.67	0.78	0.81	316	745	94.1	94.8	95.0	0.58	0.71	0.77	304
185	250	745	94.9	95.2	95.0	0.69	0.78	0.82	361	745	94.3	95.0	95.1	0.60	0.72	0.78	347
200	270	745	95.2	95.3	95.1	0.68	0.78	0.81	394	745	94.4	95.0	95.2	0.59	0.71	0.77	380
220	300	745	95.3	95.4	95.2	0.69	0.78	0.82	428	745	94.7	95.2	95.3	0.60	0.72	0.78	412

Оцпионные корпуса																	
2.2	3	705	77.1	78.3	76.7	0.60	0.73	0.80	5.45	715	74.7	77.5	77.1	0.52	0.65	0.74	5.36
5.5	7.5	715	83.3	83.5	82.5	0.57	0.69	0.76	13.3	720	80.7	82.6	83.0	0.49	0.62	0.70	13.2
7.5	10	715	85.2	85.8	84.6	0.57	0.69	0.76	17.7	720	82.8	85.0	85.0	0.48	0.62	0.70	17.5
37	50	725	92.1	91.8	91.3	0.71	0.81	0.85	72.4	730	91.6	92.0	92.2	0.63	0.75	0.81	68.9
55	75	735	92.7	92.6	92.5	0.68	0.78	0.80	113	740	92.0	92.6	93.1	0.60	0.72	0.77	107
110	150	740	93.2	94.4	94.7	0.67	0.77	0.82	215	740	91.9	93.8	94.4	0.56	0.69	0.76	213
110	150	740	93.0	94.2	94.5	0.66	0.77	0.82	216	745	92.0	94.1	94.5	0.60	0.71	0.78	208
132	175	740	93.5	94.6	94.8	0.66	0.75	0.81	261	745	92.5	94.4	94.8	0.60	0.71	0.77	252
160	220	740	94.5	94.8	94.8	0.66	0.76	0.80	321	740	94.8	95.0	95.0	0.60	0.72	0.78	300
185	250	740	94.7	94.9	94.9	0.65	0.75	0.80	370	740	94.7	95.0	95.0	0.57	0.69	0.76	356

Механические данные

Электродвигатели на лапах

Габариты с 63 по 112

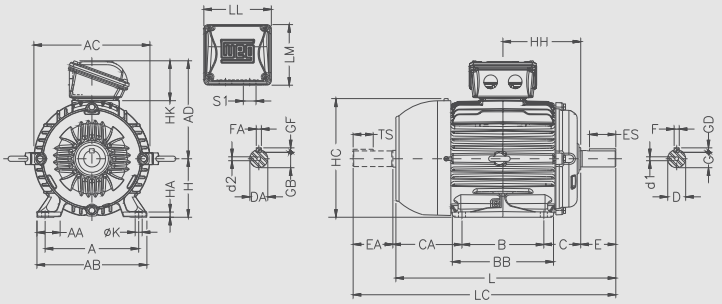

Габариты с 132 по 200

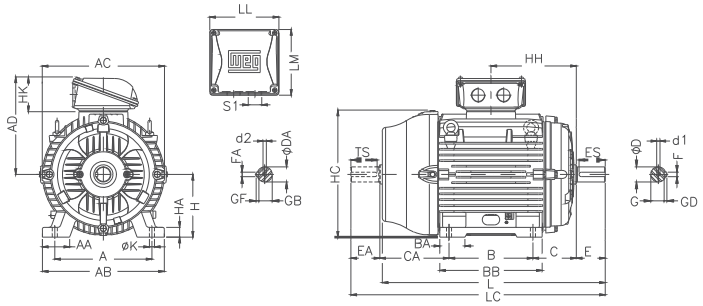

Габариты с 225 по 355M/L

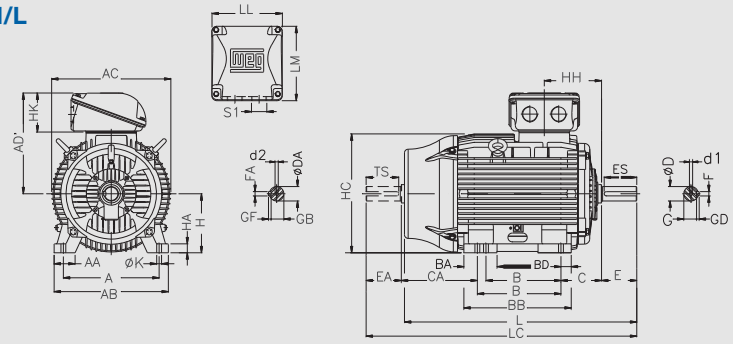

Габарит 355M/L (только для двигателей с воздухоотражателем на стороне приводного конца)

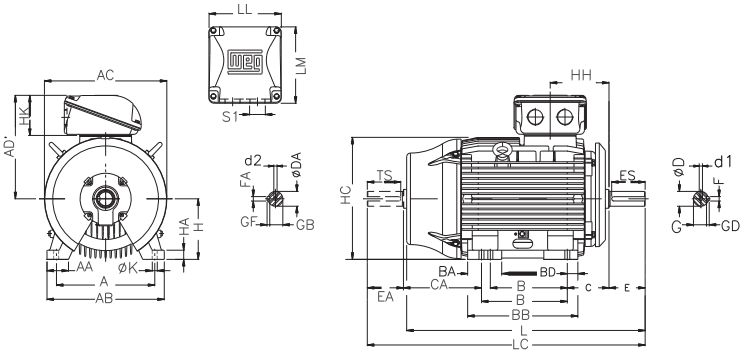

Габарит 355A/B

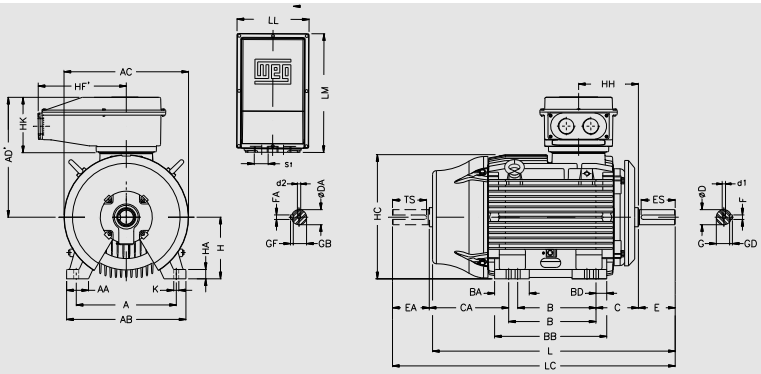

Габарит	A	AA	AB	AC	AD (**)	AD'	B	BA	BB	BD	C	CA	Вал											
													D	DA	E	EA	ES	F	FA	G	GB	GD	GF	TS
63	100	25.5	116	125	122	122	80	-	95	-	40	78	11j6	9j6	23	20	14	4	3	8.5	7.2	4	3	12
71	112	28.5	132	141	130	130	90		113.5		45	88	14j6	11j6	30	23	18	5	4	11	8.5	5	4	14
80	125	30.5	149	159	139	139	100		125.5		50	93	19j6	14j6	40	30	28	6	5	15.5	11	6	5	18
L80																								
90S	140	36.5	164	179	157	157			131		56	104	24j6	16j6	50	40	36	8		20	13	7		28
L90S																								
90L							125		156															
L90L																								
100L	160	40	188	199	167	167	140		173		63	118	28j6	22j6	60	50	45		6	24	18.5		6	36
L100L																								
112M	190	40.5	220	222	192	192			177		70	128		24j6					8		20		7	
L112M																								
132S	216	51	248	271	218	218		55	187		89	150	38k6	28j6	80	60	63	10		33	24	8		45
132M							178		225															
132M/L																								
160M	254	64	308	329	264	264	210	63	254		108	174	42k6	42k6	110	110	80	12	12	37	37		8	80
160L							254		298															
180M	279	78	350	360	279	279	241	70	294		121	200	48k6	48k6				14	14	42.5	42.5	9	9	
180L							279		332															
200M	318	82	385	402	317	317	267	82	332		133	222	55m6					16		49		10		
200L							305		370															
225S/M	356	80	436	455	408	384	286/311	124	412	41	149	319/294	55m6*	55m6*	110*	110*	100*	16*	16*	49*	49*	10*	10*	100*
													60m6	60m6	140	140	125	18	18	53	53	11	11	125
250S/M	406	100	506	486		402	311/349	146	467	59	168	354/316	60m6*	60m6*	140*	140*	125*	18*	18*	53*	53*	11*	11*	125*
													65m6	60m6	140	140	125	18	18	58	53	11	11	125
280S/M	457		557	599	442	472	368/419	151	517	49	190	385/334	65m6*	60m6*	140*	140*	125*	18*	18*	58*	53*	11*	11*	125*
													75m6	65m6	140	140	125	20	18	67.5	58	12	11	125
315S/M	508	120	630	657	525	530	406/457	184	621	70	216	494/443	65m6*	60m6*	140*	140*	125*	18*	18*	58*	53*	11*	11*	125*
													80m6	65m6	170	140	160	22	18	71	58	14	14	125
315L					589	575	508	219	752	81		497	65m6*	60m6*	140*	140*	125*	18*	18*	58*	53*	11*	11*	125*
													80m6	65m6	170	140	160	22	18	71	58	14	14	125
355M/L	610	140	750	736	609	625	560/630	230	760	65	254	483/413	75m6*	60m6*	140*	140*	125*	20*	18*	67.5*	53*	12*	11*	125*
													100m6	80m6	210	170	200	28	22	90	71	16	14	160
355A/B					701	755	710/800	325	955	70		528/438	75m6*	60m6*	140*	140*	125*	20*	18*	67.5*	53*	12*	11*	125*
													100m6	80m6	210	170	200	28	22	90	71	16	14	160

Габарит	H	HA	HB (**)	HC	HD(**)	HF (**)	HG (**)	HH	HK	K	L	LC	LL	LM	S1	d1	d2	Подшипники	
																		Прив.конец	Неприв.конец
63	63	7	25.5	129	-	68.5	-	80	59	7	216	241	108	98	2xM20x1.5	M4	M3	6201 - ZZ	
71	71		33	145		76		90			248	276				M5	M4	6202 - ZZ	
80	80	8	43.5	163		87		100		10	276	313				M6		6204 - ZZ	6203 - ZZ
L80											325	362							
90S	90	9	45	182		90		106	67		304	350	115	104	2xM25x1.5	M8	M6	6205 - ZZ	6204 - ZZ
L90S											335	381							
90L								118.5			329	375							
L90L											360	406							
100L	100	10	61.5	205	244	106.4		133		12	376	431				M10	M8	6206 - ZZ	6205 - ZZ
L100L											420	475							
112M	112		54.5	235	280	112		140	79		393	448	140	133	2xM32x1.5			6207 - ZZ	6206 - ZZ
L112M											423	478							
132S	132	20	75	266	319	132		159			452	519				M12	M10	6308 - ZZ	6207 - ZZ
132M								178			490	557							
132M/L								191			515	582							
160M	160	22	79	327	374	168		213	100	14.5	598	712	198	188	2xM40x1.5	M16	M16	6309 - C3	6209 - Z-C3
160L								235			642	756							
180M	180	28	92	363	413	180		241.5			664	782						6311 - C3	6211- Z-C3
180L								260.5			702	820							
200M	200	30	119	405	464	218		266.5	118	18.5	729	842	228	217	2xM50x1.5	M20	M20	6312 C3	6212 Z-C3
200L								285.5			767	880							
225S/M	225	34	255	453	550	403	523	212	143		856*	974*	261	292				6314 - C3	
											886	1034							
250S/M	250	43	290	493	583	449	566	214		24	965	1113			2xM63x1.5				
280S/M	280	42	383	580	696	550	667	266	145		1071	1223	314	312				6316 - C3	
315S/M	315	48	386	664	768	615	744	264	177	28	1244*	1392*	372	382				6314 - C3	
											1274	1426						6319 - C3	6316 - C3
315L			336		774	575	760	284	215		1353*	1501*	404	438				6314 - C3	
											1383	1535						6319 - C3	6316 - C3
355M/L	355	50	426	723	863	665	847	340			1412*	1577*						6316 - C3	6314 - C3
											1482	1677				M24		6322 - C3	6319 - C3
355A/B			154		885				318**		1607*	1772*	443	730		M20*		6316 - C3	6314 - C3
									355		1677	1872				M24		6322 - C3	6319 - C3

Примечания:
*(*) Размеры применимы к двухполюсным двигателям.*
*(**)Размеры применимы к клеммным коробкам левого и правого монтажа.*

Фланцевые электродвигатели

Фланец "FF"

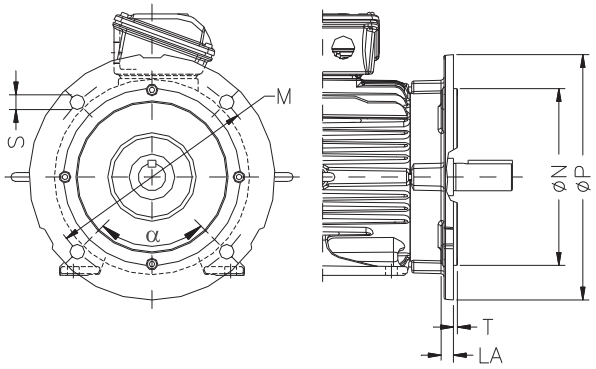

Фланец "FF"									
Габарит	Фланец	LA	M	N	P	S	T	α	Кол-во отв-тий
63	FF-115	9	115	95	140	10	3	45°	4
71	FF-130		130	110	160		3,5		
80	FF-165	10	165	130	200	12			
90									
100	FF-215	11	215	180	250	15	4		
112									
132	FF-265	12	265	230	300				
160	FF-300	18	300	250	350	19	5		
180									
200	FF-350		350	300	400				
225	FF-400	18	400	350	450	19	5	22°30'	8
250	FF-500		500	450	550				
280									
315	FF-600	22	600	550	660	24	6		
355	FF-740		740	680	800				

Фланец "C-DIN"

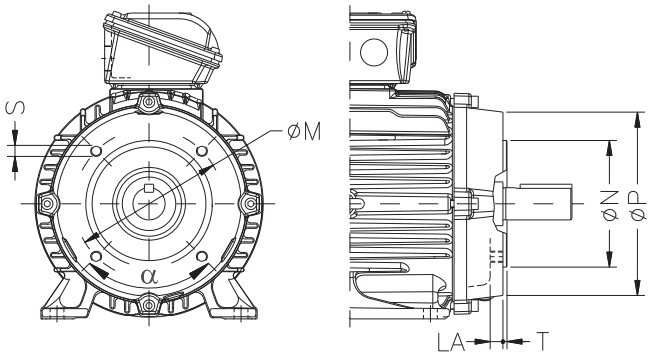

Габарит	Фланец	LA	M	N	P	S	T	α	Кол-во отв-тий
63	C-90	9.5	75	60	90	M5	2.5	45°	4
71	C-105	8	85	70	105	M6			
80	C-120	10.5	100	80	120		3		
90	C-140	12	115	95	140	M8			
100	C-160	13.5	130	110	160		3.5		
112									
132	C-200	15.5	165	130	200	M10			

Фланец "NEMA C"

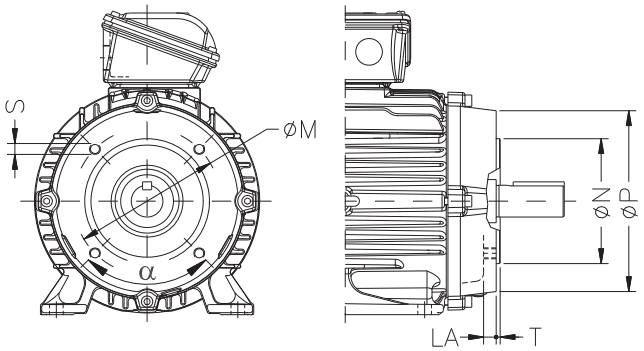

Фланец "C"									
Габарит	Фланец	LA	M	N	P	S	T	α	Кол-во отвер
63	FC-95	8.5	95.2	76.2	143	UNC 1/4"x20	4	45°	4
71		10							
80									
90	FC-149	15	149.2	114.3	165	UNC 3/8"x16			
100		12							
112	FC-184	13.5	184.2	215.9	225	UNC 1/2"x13	6.3		
132		9							
160		19.5							
180	FC-228	13.5	228.6	266.7	280				
200									
225	FC-279	18.5	279.4	317.5	395	UNC 5/8"x11	6.3	22°30'	8
250	FC-355		355.6	406.4	455				
280									
315	FC-368		368.3	419.1					
355		33.5							

Библиотека СВ АЛЬТЕРА

СВ АЛЬТЕРА
ЭЛЕКТРОТЕХНИКА & АВТОМАТИЗАЦИЯ

бульвар Ивана Лепсе, 4, г. Киев, 03680, Украина
тел. (44) 496-18-88, факс (44) 496-18-18
office@sv-altera.com
www.svaltera.ua

Винница
21027, ул. Келецкая, 53, офис 503
Тел. (0-432) 52-30-13
Факс (0-432) 52-30-98
svaltera@utel.net.ua

Днепропетровск
49064, пр-т Калинина, 62
Тел. (0-56) 376-92-86
Факс (0-56) 376-92-78
svaltera@a-teleport.com

Донецк
83048, пр-т Освобождения Донбасса, 8-Б (1-й этаж)
Тел./факс (0-62) 385-35-96, 385-35-97, 348-12-39, моб. 095 480-00-26
office@svaltera.dn.ua

Житомир
10029, ул. Чапаева, 7, офис 212 (2-й этаж)
Тел. (0-412) 48-03-76, 48-03-77
zhitomir@svaltera.ua

Запорожье
69006, пр-т Металлургов, 12А
Тел. (0-61) 224-34-80, 701-11-49, 222-48-55
Факс (0-61) 222-48-56
svaltera_zp@svaltera.ua

Ивано-Франковск
76006, ул. В. Симоненко, 23, офис 308
Тел./факс (0-342) 72-21-22, 72-32-33
i-f@svaltera.ua

Кировоград
25001, ул. Можайского, 43, офис 5 (3-й этаж)
Тел./факс (0-522) 33-93-44, 27-31-43
Моб. 068 461-89-80, 066 331-12-51
kirovograd@svaltera.ua

Кременчуг
39610, пр-т 50 лет Октября, 17/11
Тел. (0-5366) 4-86-67
Факс (0-5366) 4-13-79
Моб. 063 367-09-33
kremenchug@svaltera.ua
svaltera_kr@ukr.net

Кривой Рог
50065, ул. XXII партсъезда, 37, офис 1
Тел./факс (0-56) 409-32-89, (0-56) 409-78-10, 405-21-99
svaltera_kr@optima.com.ua

Львов
79000, ул. Симона Петлюры, 27
Тел./факс (0-32) 297-66-90
svaltera@svaltera.lviv.ua

Луганск
91055, ул. Октябрьская, 82
Тел./факс (0-642) 93-72-50, 93-72-95
Моб. 095 479-89-85
svaltera_lg@svaltera.ua

Николаев
54030, ул. Б. Морская, 23, офис 29
Тел. (0-512) 58-08-12, 58-06-41
Факс (0-512) 58-06-33
svaltera_nik@mksat.net

Одесса
65091, ул. Колонтаевская, 27
Тел./факс (0-482) 33-28-60, 33-28-61, (0-48) 732-12-77
office@sv-altera.od.ua

Ровно
33003, ул. Гагарина, 39
Тел. (0-362) 46-05-35, 46-05-37
svaltera@rivne.com

Сумы
40004, ул. Ремесленная, 35-2 (2-й этаж)
Тел. (0-542) 65-35-01, 65-35-10
Моб. 095 578-16-64, 096 282-19-74
svaltera_sm@svaltera.ua
svaltera@meta.ua

Харьков
61052, ул. Полтавський шлях, 56, 6-й этаж, к. 606
Для почты: 61052, а/я 10567
Тел. (0-57) 758-72-91, 758-62-12
svaltera_kh@svaltera.ua

Черкассы
ул. Луценко, 7/3, 2-й этаж
Тел./факс (0-472) 63-96-45
Тел. (0-472) 63-55-23, 56-94-37
cherkassy@svaltera.ua

Кишинев (республика Молдова)
ICS "ElectroTehnoImport" SRL
str. Gradina Botanica 2/1
Chisinau MD 2002
Tel./Fax: (+37322) 844-688
Tel: (+37322) 92-11-71, 92-12-72
www.electroimport.md
elimport@mcc.md

www.svaltera.ua

2014